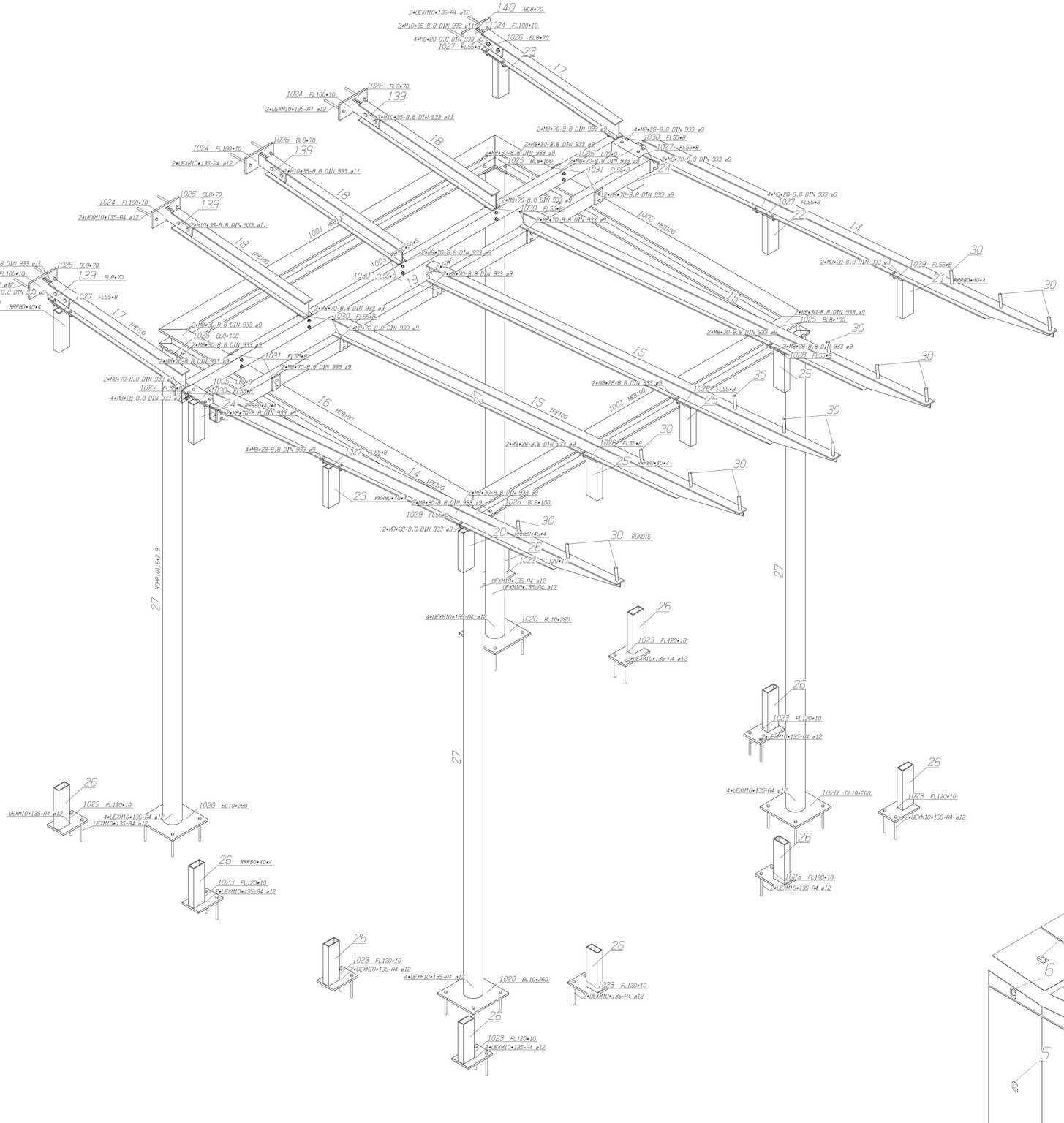

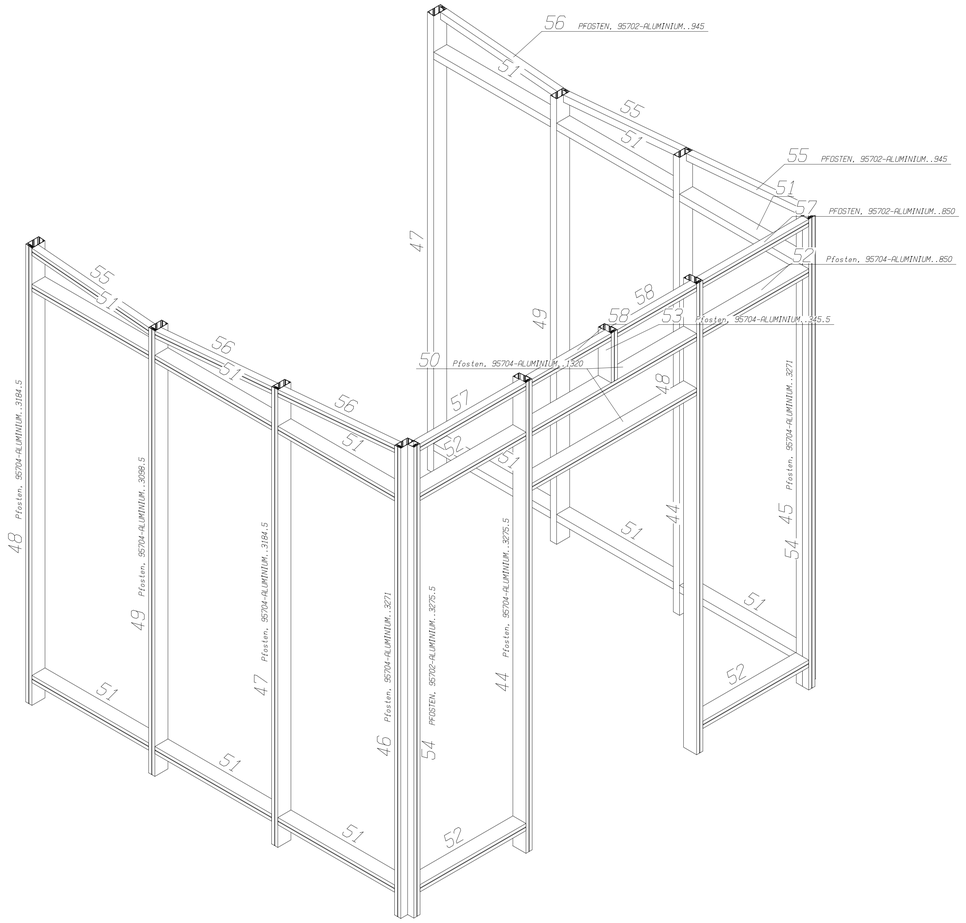

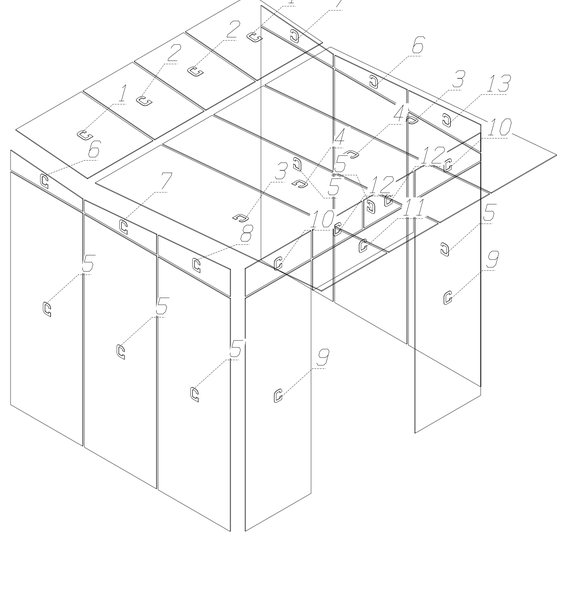

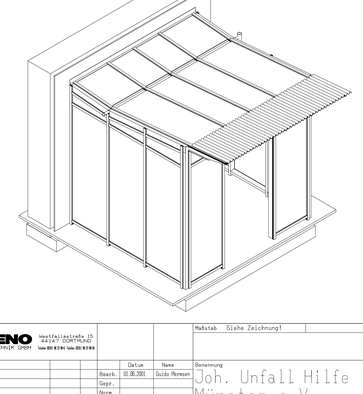

HENO Stahlbau GmbH, Westfalenstraße 15, 48157 Münster, Tel.: 0251 9291 Fax: 0251 921949						Maßstab Siehe Zeichnung!	
				Datum	Name	Benennung	
			Bearb.:	02.06.2001	Guido Mermsen	Joh. Unfall Hilfe Münster e.V.	
			Gepr.:				
			Norm:				
			Auftrag			Zeichnung	Blatt
			01/2001			Windfang	003
Zust.	Änderung	Datum	Name				Bl.

Guido Mermsen www.bauzeichnungen-ms.de www.bauzeichnungen.de gm@bauzeichnungen.com