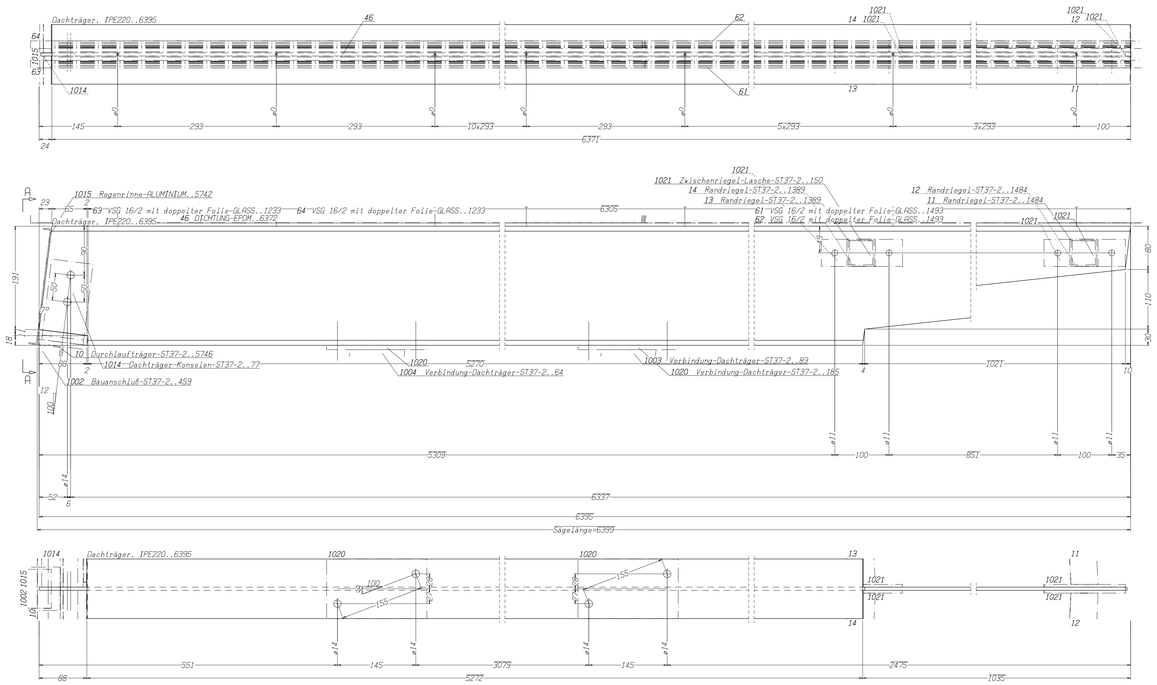

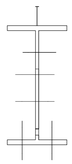

1 x Pos. 3
IPE220 - ST37-2..6395

Ansicht von links, A-A

Dachträger Pos. 3
Maßstab 1:4

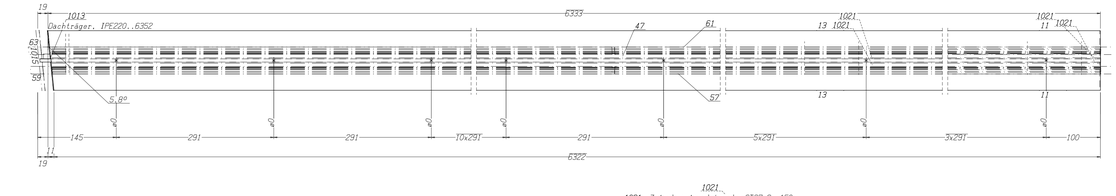

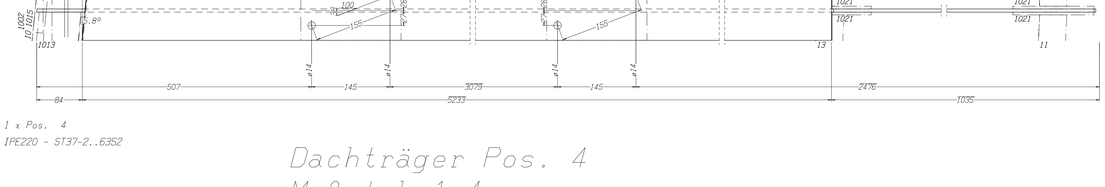

1 x Pos. 4
IPE220 - ST37-2..6352

Dachträger Pos. 4
Maßstab 1:4

Stützenanschlußdetails unten und oben
Maßstab 1:5

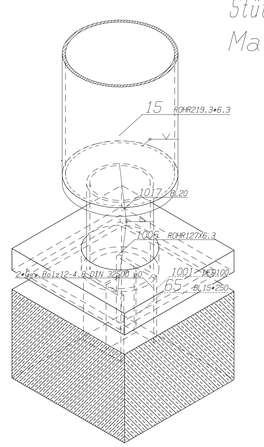

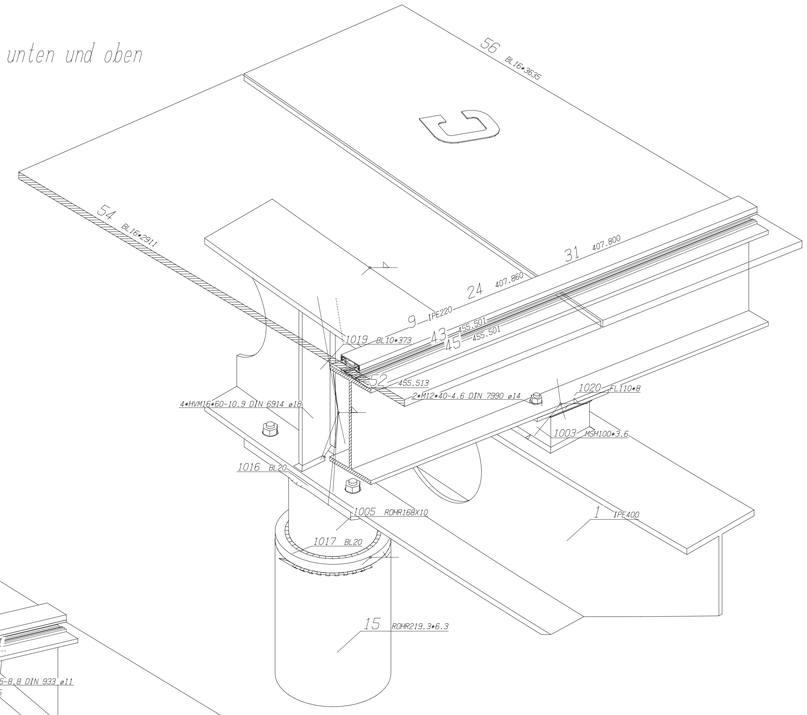

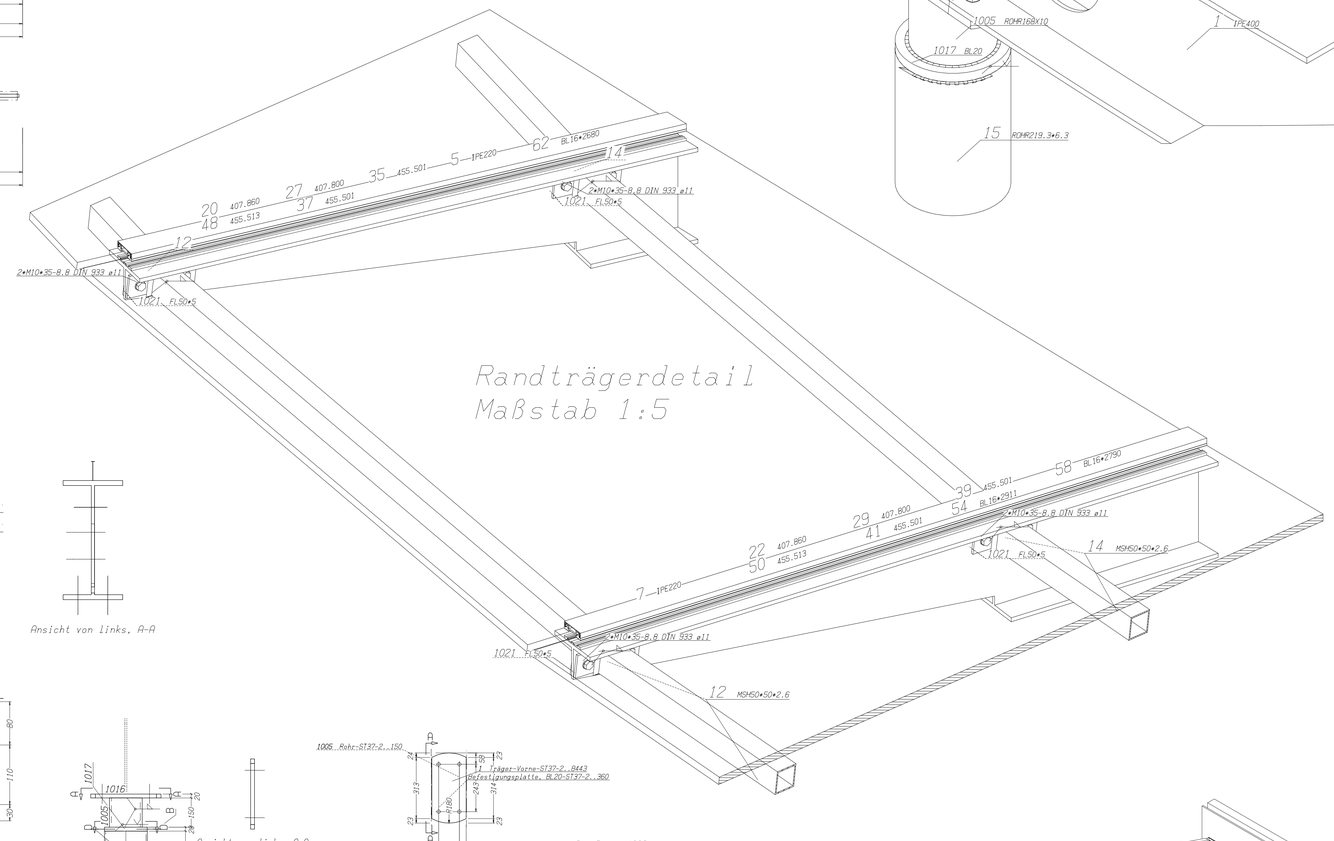

Randträgerdetail
Maßstab 1:5

Ansicht von links, A-A

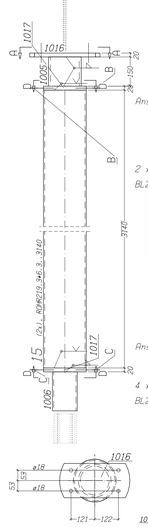

Ansicht von links, A-A

2 x Pos. 1016
BL20 - ST37-2..360

TS	Pos.	Stk.	Benennung	Profil	Material	Länge	Gewicht	Bem.
1	15	2	Rohr	ROHR219.3*6.3	ST37-2	3140	207.83	
1	1005	2	Rohr	ROHR168X10	ST37-2	150	11.69	
1	1006	2	Rohr	ROHR127X6.3	ST37-2	200	7.50	
1	1016	2	Befestigungsplatte	BL20	ST37-2	360	40.69	
1	1017	4	Kopfplatte	BL20	ST37-2	219	30.20	
Gesamtgewicht (kg)							297.91	

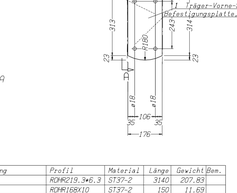

2 x Pos. 1006
ROHR127X6.3 - ST37-2..200

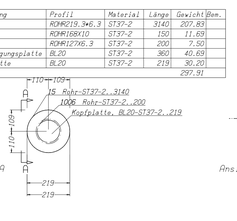

Ansicht von links, A-A

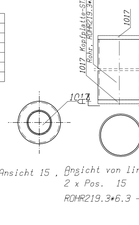

Ansicht 15 , Ansicht von links, A-A
2 x Pos. 15
ROHR219.3*6.3 - ST37-2..3140

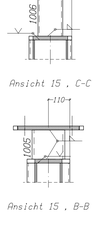

Ansicht 15 , C-C

Ansicht 15 , B-B

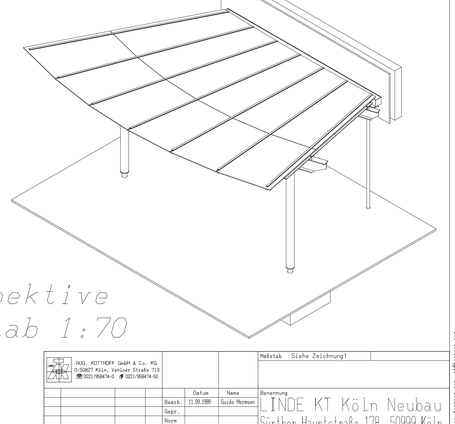

Perspektive
Maßstab 1:70

Ansicht 15 , A-A

Ansicht von links, A-A

2 x Pos. 1005
ROHR168X10 - ST37-2..150

Ansicht von links, A-A

								Maßstab	Siehe Zeichnung!
						Datum	Name	Benennung	LINDE KT Köln Neubau
					Bearb.	10.09.1999	Guido Mennen		Sürther Hauptstraße 178, 50999 Köln
					Gepr.				
					Norm				
					Auftrag			Zeichnung	Vordach
Nr.	Änderung	Datum	Name					Blatt 002	Bl.
1	Dachträger, Höhe	11.09.1999	Mennen						
2	Fertigzeichnung	09.09.1999	Mennen						
Zust.	Änderung	Datum	Name						

AUG. KOTTHOFF GmbH & Co. KG
D-50827 Köln, Venloer Straße 713
☎ 0221/956074-0 🖷 0221/956074-50

Guido Mennen www.kotten.com g@kotten.com

bac3dd\bild_1.bmf, IN=84.1, b=119.5