Kameraperspektive Ansicht
von unten, Maßstab 1:8

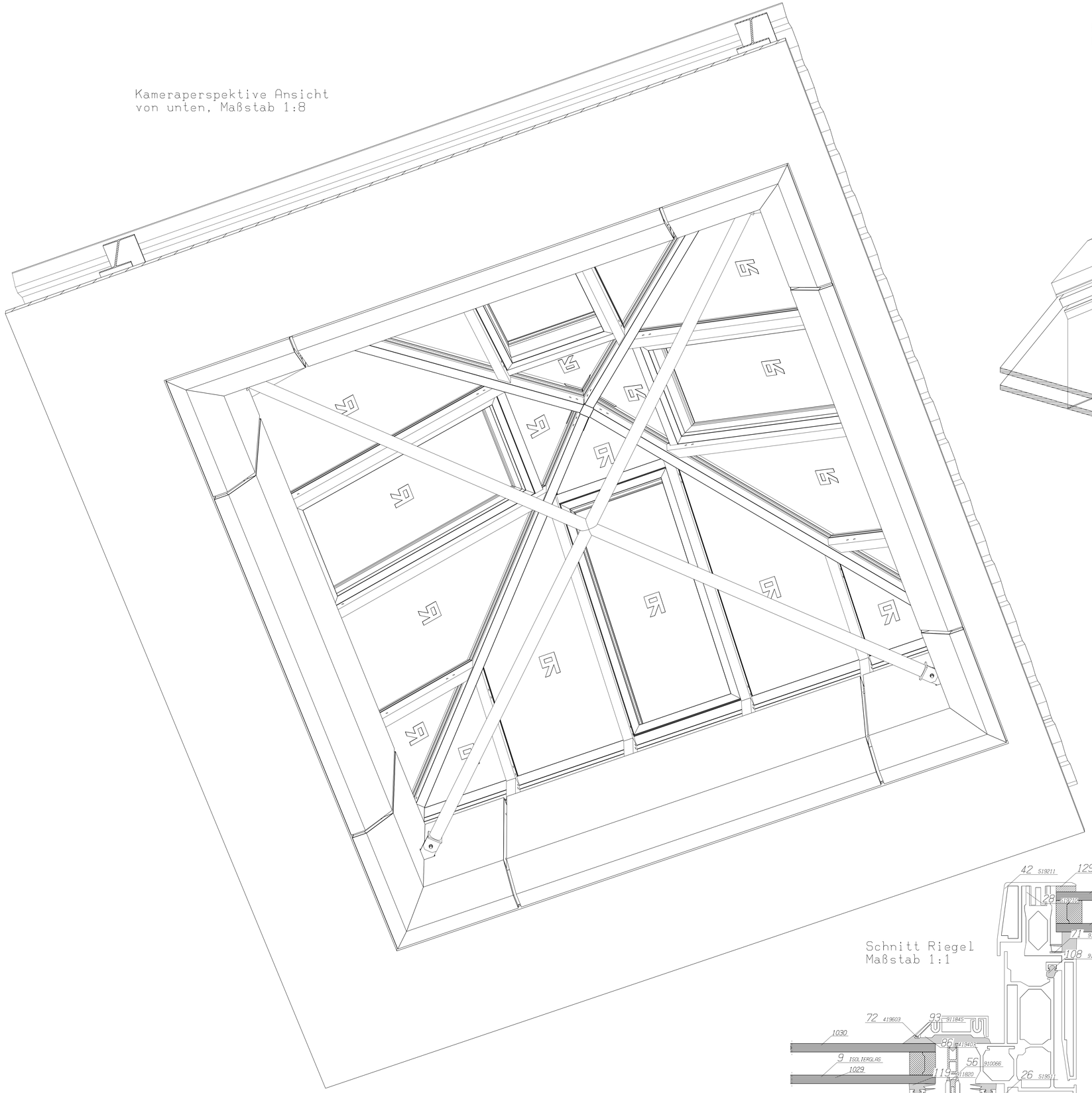

Perspektive Dachflächenfenster
Gratsparren, Maßstab 1:2

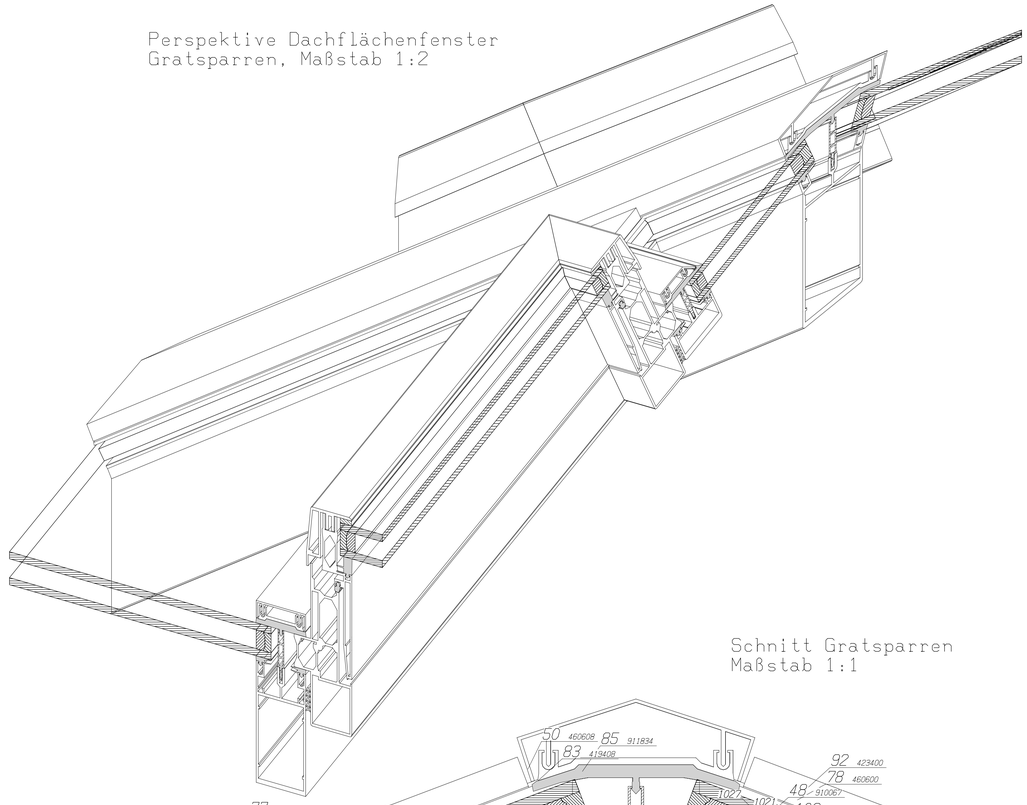

Schnitt Gratsparren
Maßstab 1:1

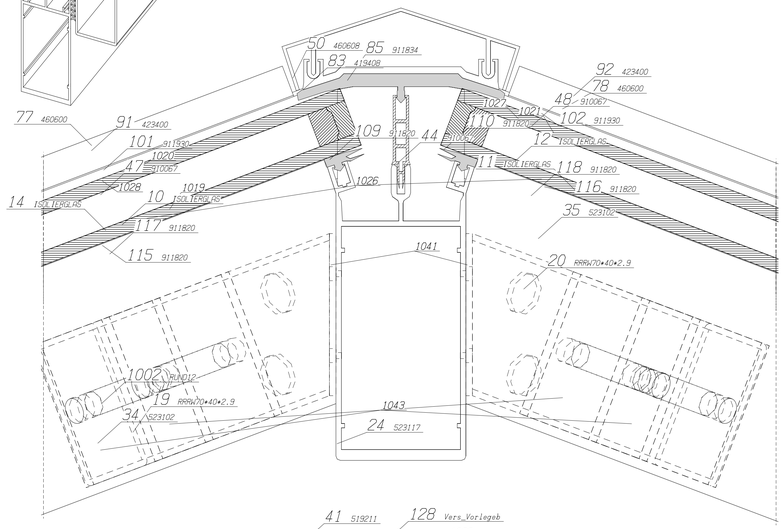

Schnitt Riegel
Maßstab 1:1

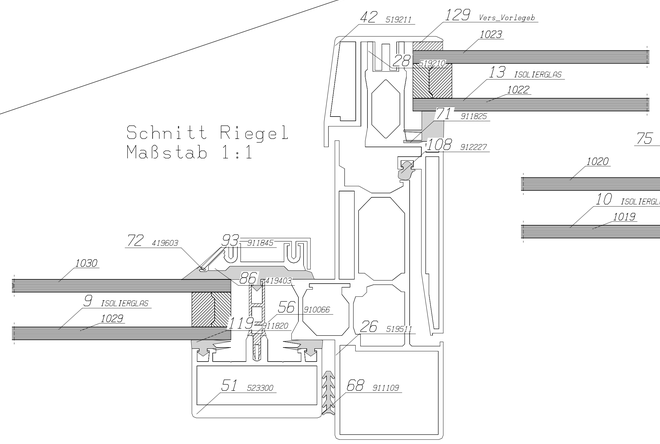

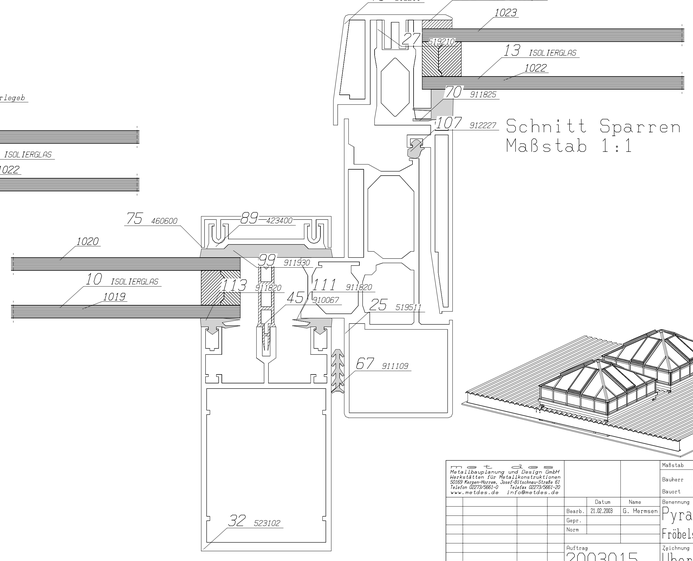

Schnitt Sparren
Maßstab 1:1

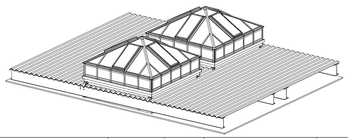

Metallbauplanung und Design GmbH Werkstätten für Metallkonstruktionen 52399 Merzenhausen, Josef-Dietzgen-Straße 61 Telefon 02279/5861-0 Telefax 02279/5861-20 www.metallbau.de info@metallbau.de				Maßstab	Siehe Zeichnung!
				Bauherr	Fleischauer GmbH Köln
				Bauort	50823 Köln-Ehrenfeld
			Datum	Name	Benennung
			Bearb. 20.02.2003	G. Hermesen	Pyramiden / Deckenaugen
			Gepr.		Fröbelstraße 15, 50823 Köln-Ehrenfeld
			Norm		
			Auftrag		Zeichnung
			2003015		Übersichtszeichnung
Zust.	Änderung	Datum	Name		Blatt 04A BL

www.metallbauplanung.de
13/10/2004

Guido Hermesen gbd@metallbauplanung.de www.metallbauplanung.de

bocad-3d, Rev. 19.2470