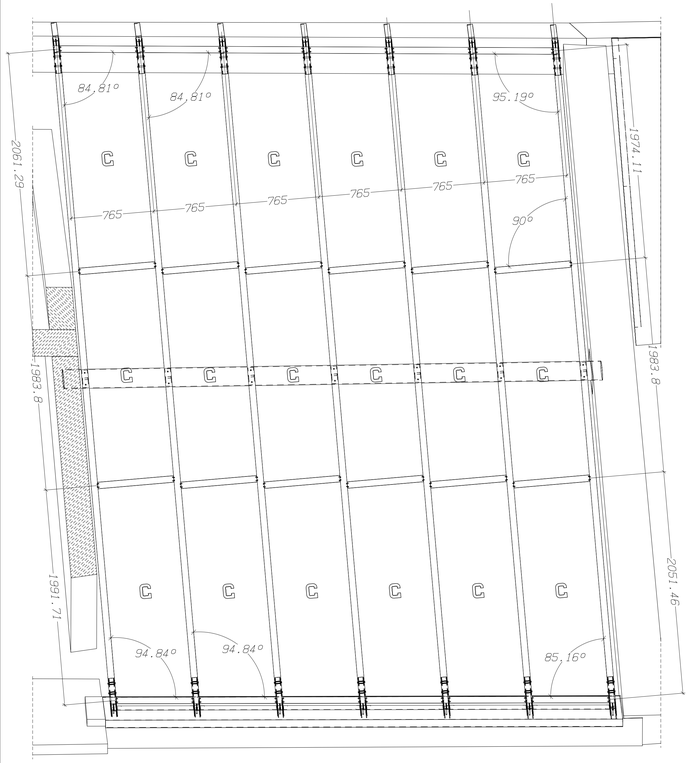

Draufsicht auf Glasebene
Dach Haus 56, Maßstab 1:25

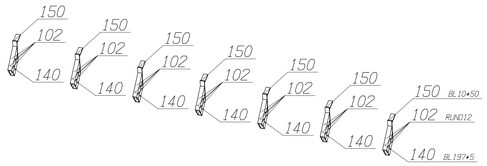

Perspektive Positionsübersicht
Einschieblinge, Konsolen
Maßstab 1:25

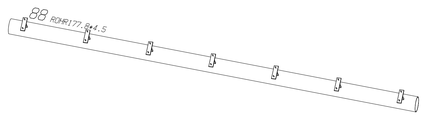

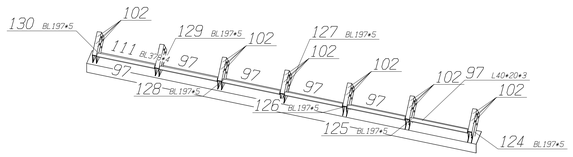

Perspektive Positionsübersicht
Klemmprofile, Maßstab 1:25

Perspektive Positionsübersicht
Glas, Maßstab 1:25

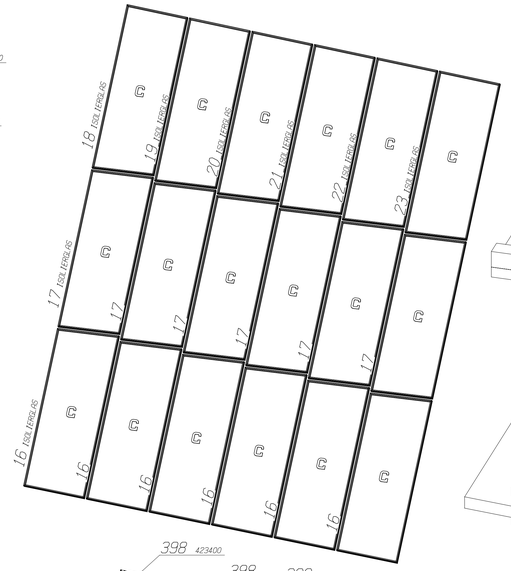

Perspektive Dach Haus 56
Maßstab 1:25

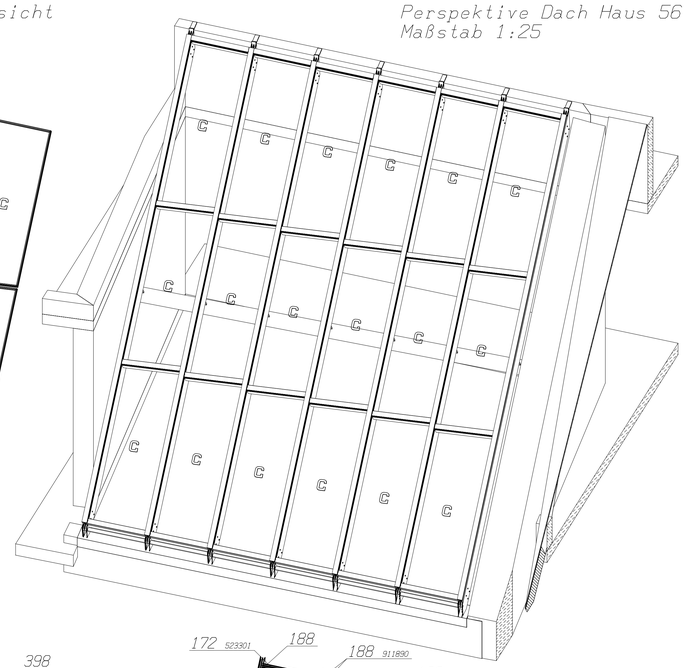

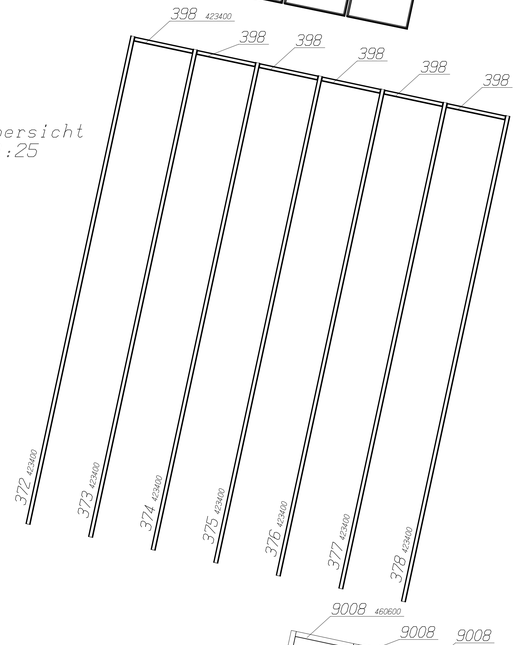

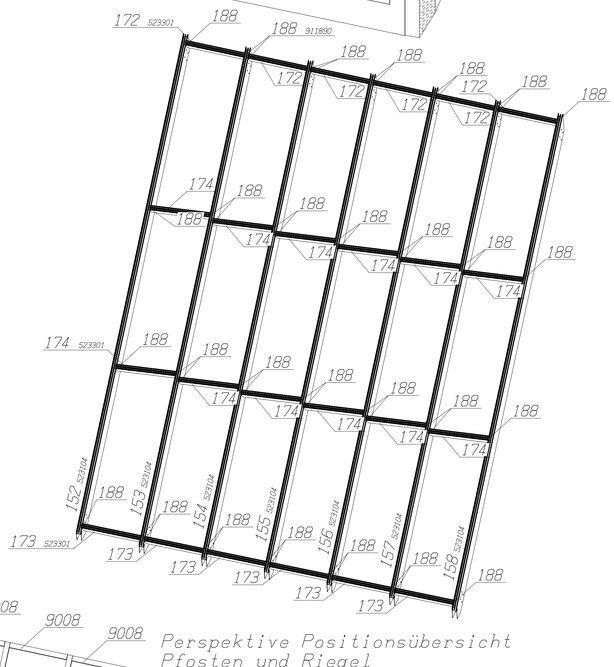

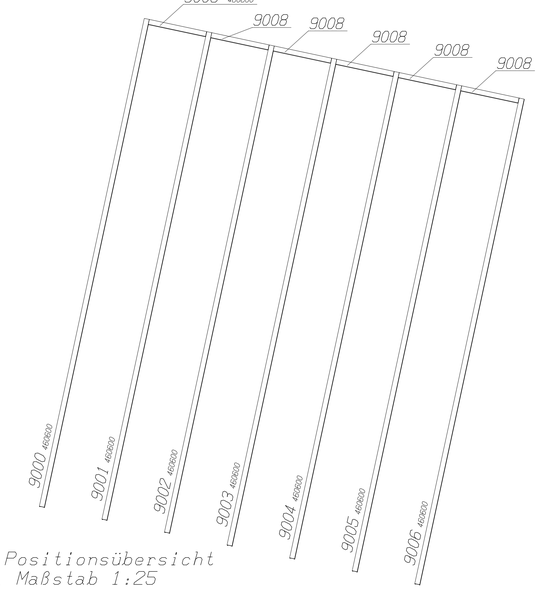

Perspektive Positionsübersicht
Pfosten und Riegel
Maßstab 1:25

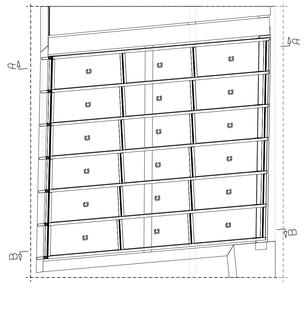

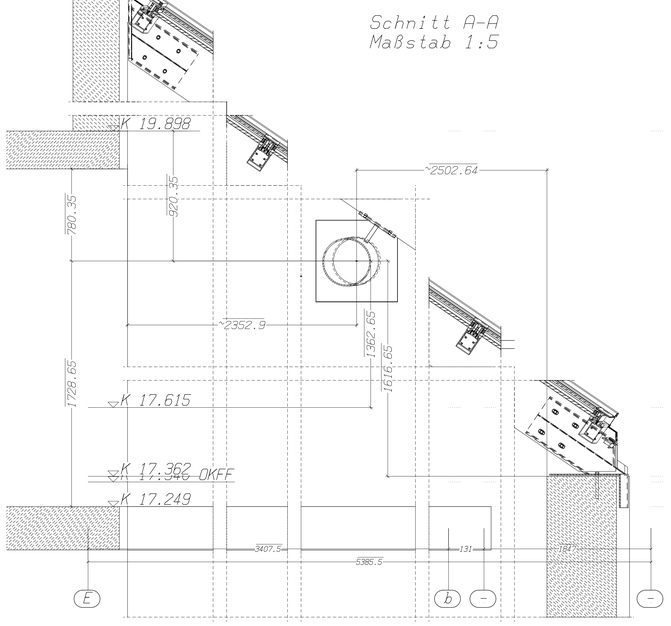

Schnitt A-A
Maßstab 1:5

Schnitt B-B
Maßstab 1:5

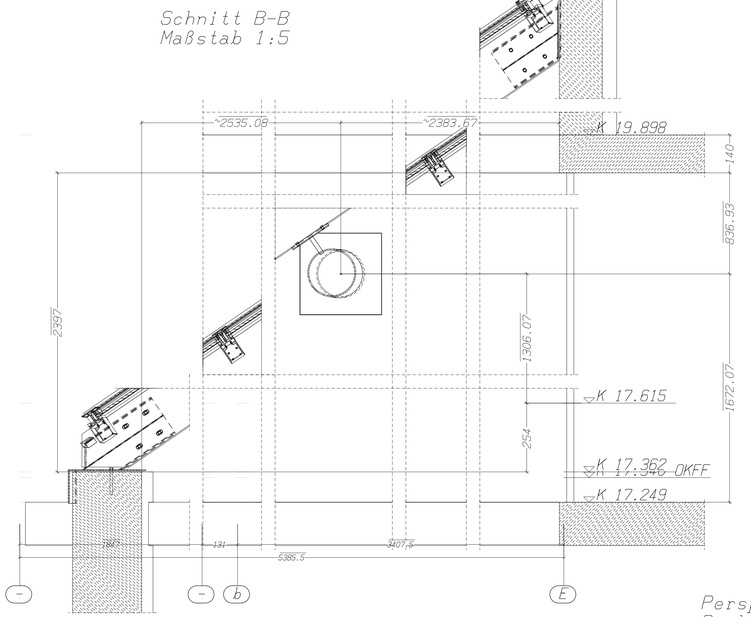

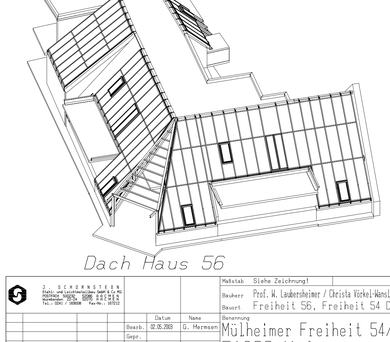

Dach Haus 56

Perspektive Positionsübersicht
Deckprofile, Maßstab 1:25

J. SCHORNSTEIN Stahl- und Leichtmetallbau GmbH & Co. KG Siegmundstr. 142-144, 51103 Köln Tel.: 0341 / 30808 Fax-Nr.: 30512						Maßstab: Siehe Zeichnung!	
						Bauherr: Prof. W. Laubersheimer / Christa Wirkel-Wünsiedel	
						Bauort: Freiheit 56, Freiheit 54 Dach	
				Datum	Name	Benennung: Mülheimer Freiheit 54/56 51063 Köln	
			Bearb.	02.05.2013	G. Hermann		
			Gepr.				
			Norm				
			Auftrag: 73802302			Zeichnung: Übersichtszeichnung	Blatt: 05 Bl.:
Zust.	Änderung	Datum	Name				

bocad-3d, Rev. 19.3250

Gutt-Hermann gbHermann.com www.gutt-hermann.de