Ansicht Achse 5.1 Fluchtweggang und Fluchttreppe
Maßstab 1:50

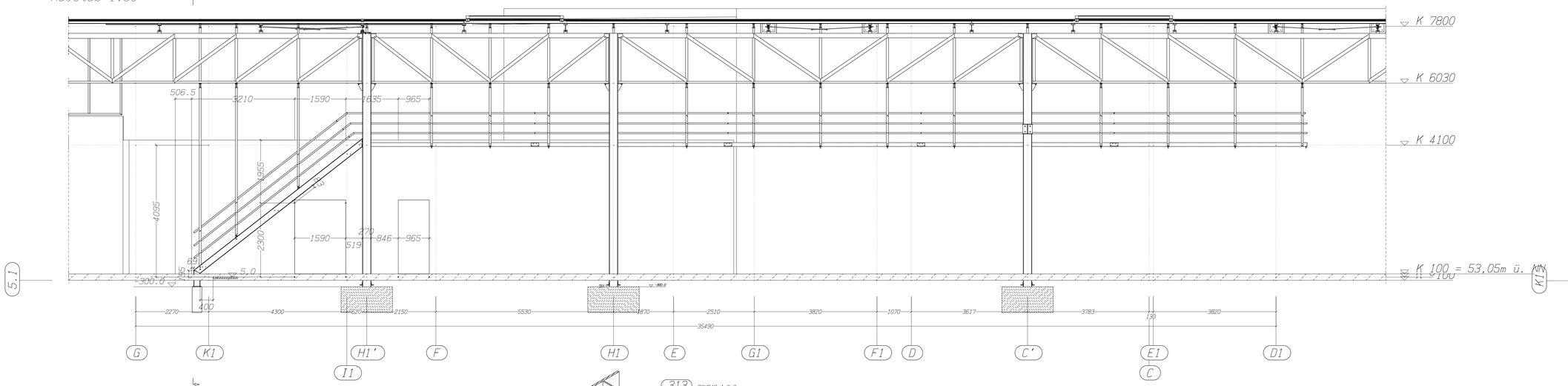

Schnitt A-A M 1:50

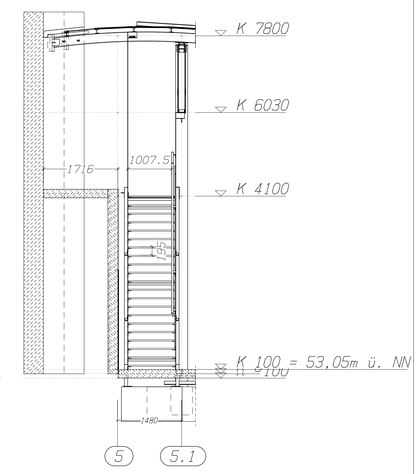

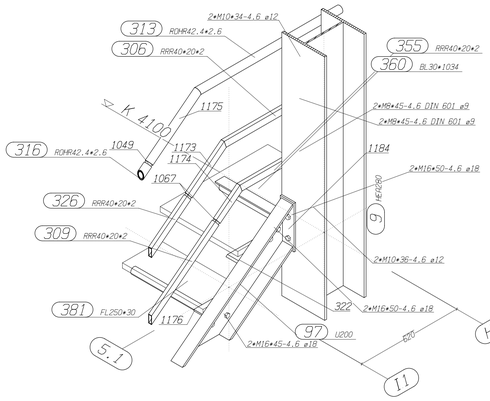

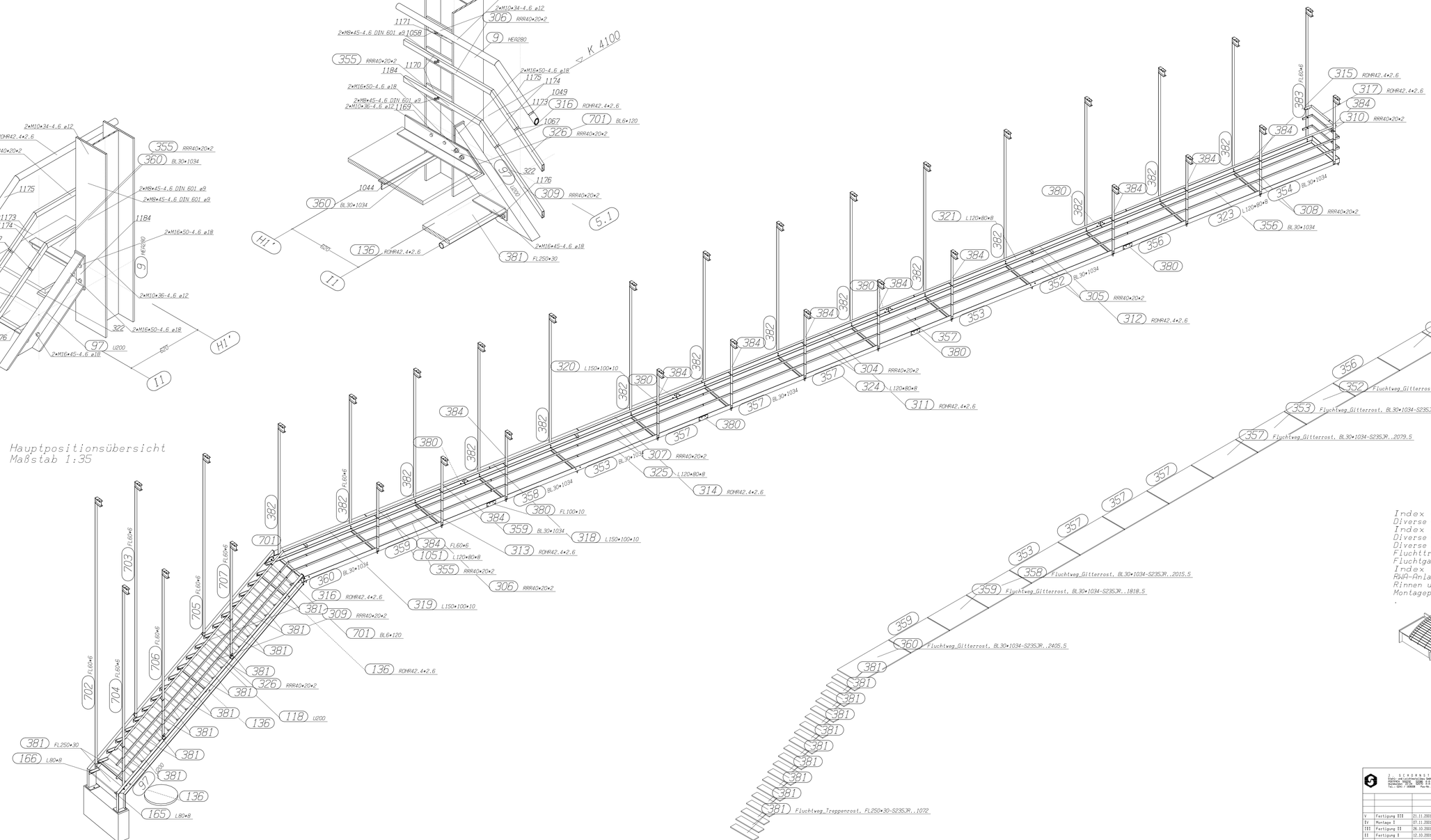

Hauptpositionsübersicht
Maßstab 1:35

Index A 15.10.2001
Diverse Konstruktionsänderungen!
Index B 26.10.2001
Diverse Konstruktionsänderungen!
Diverse Stützenlängen geändert!
Fluchttreppenkonstruktion ergänzt!
Fluchtgangkonstruktion geändert!
Index C 07.11.2001
RWA-Anlagen geändert und ergänzt!
Rinnen und Abweisungsbleche hinzugefügt!
Montageplan gem. Vermessungsprotokoll überarbeitet!
.

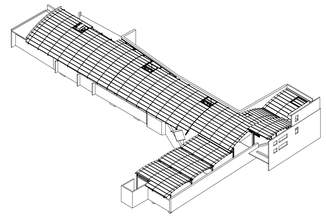

							Maßstab Siehe Zeichnung!
					Datum	Name	Benennung: Fertigungszeichnung
				Bearb.	13.09.2001	Guido Mermann	Bonner Talweg 79-101
				Gepr.			53113 Bonn
V	Fertigung III	21.11.2001	kwr	Norm			
IV	Montage I	07.11.2001	kwr				
III	Fertigung II	26.10.2001	kwr	Auftrag			Zeichnung: Fahrbahnüberdachung
II	Fertigung I	12.10.2001	kwr	561-071-01			Blatt 12
I	Grundkonstr.	21.09.2001	kwr				Bl.
Zust.	Änderung	Datum	Name				

I. SCHOENFELD
Dipl.-Ing. Architekt
BONNER MAUL, GOHR STEINS
Bonn, Sandkaule 2, Tel.: 0228/ 652 0 652
Fax.: 0228/ 7 200608 Ka-Nr.: 00553

Guido Mermann www.mermann.de gm@mermann.com
bocad-3d, Rev. 17.618