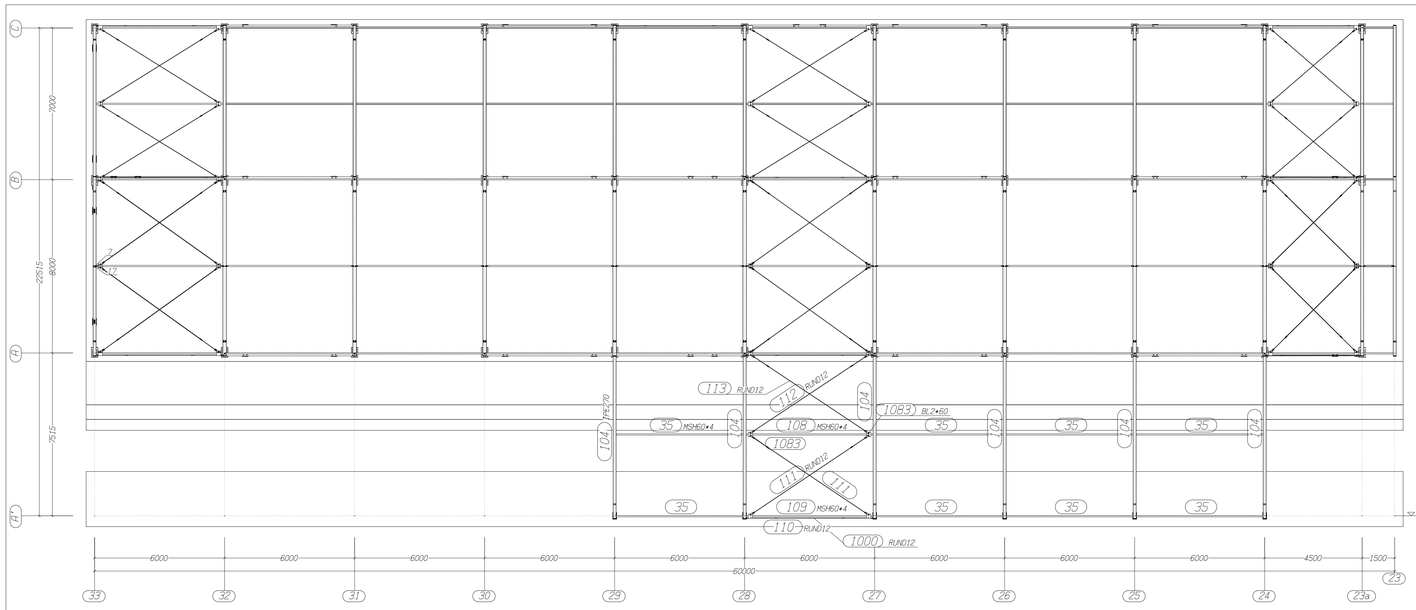

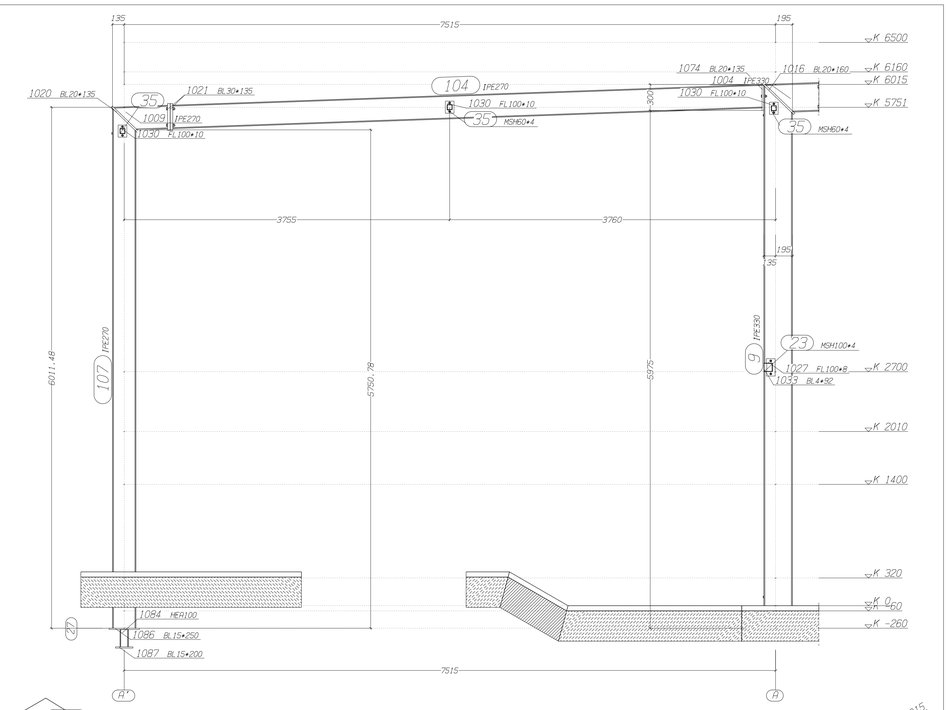

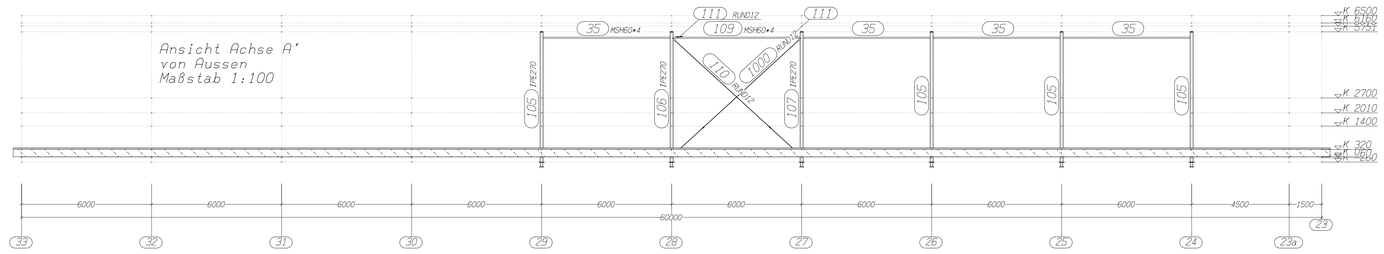

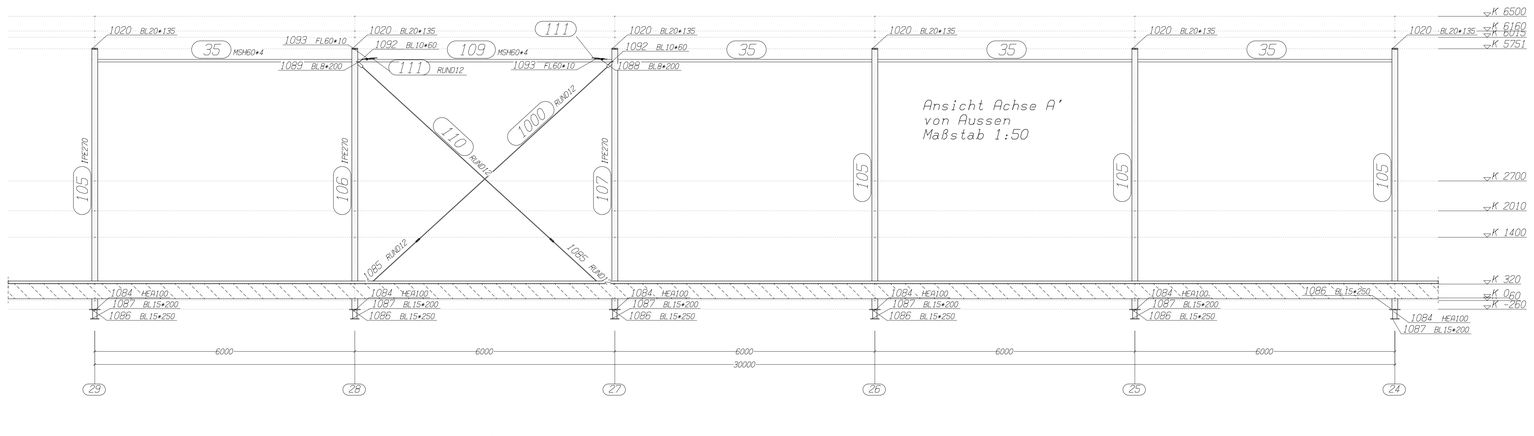

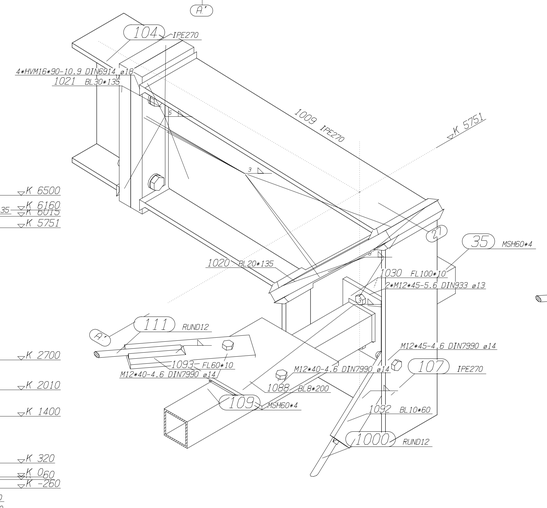

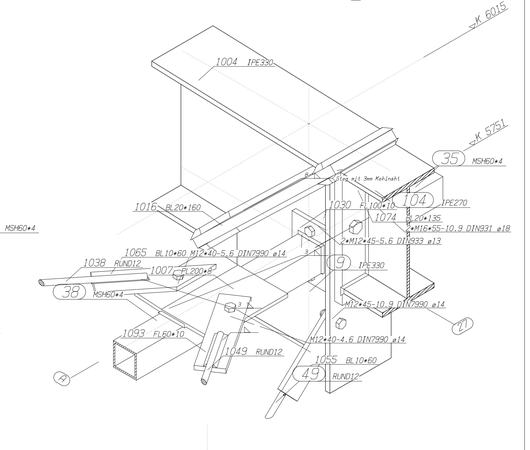

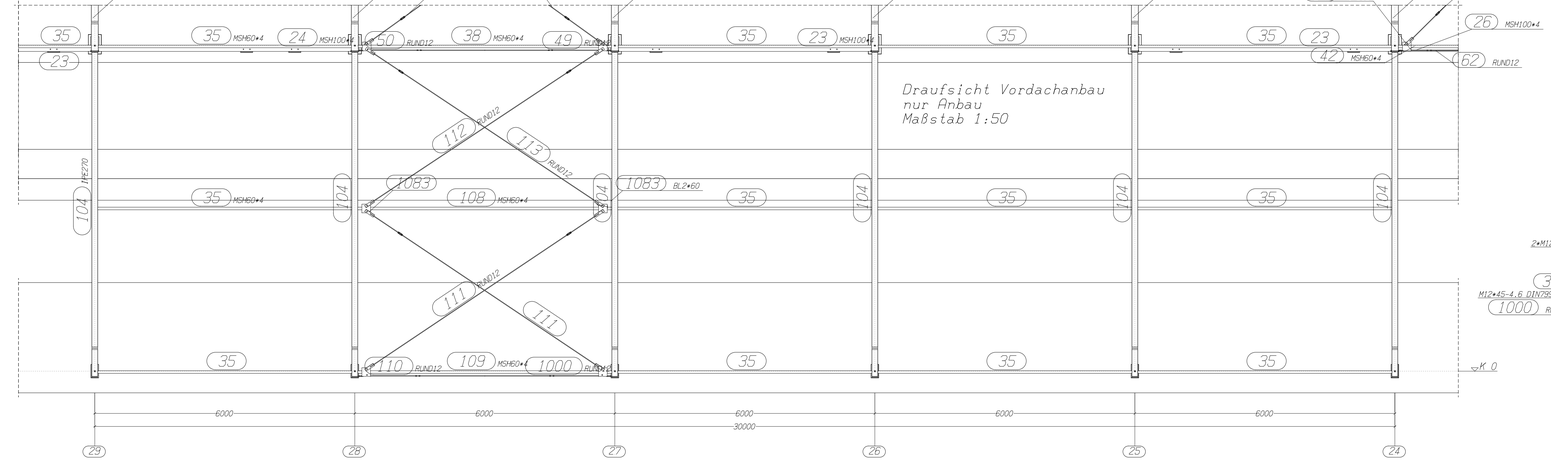

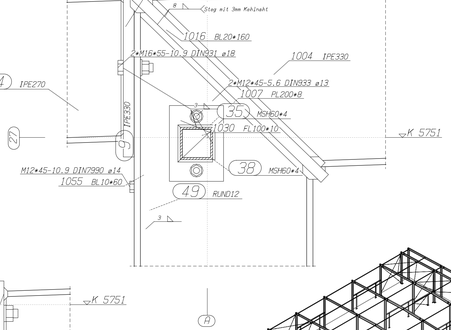

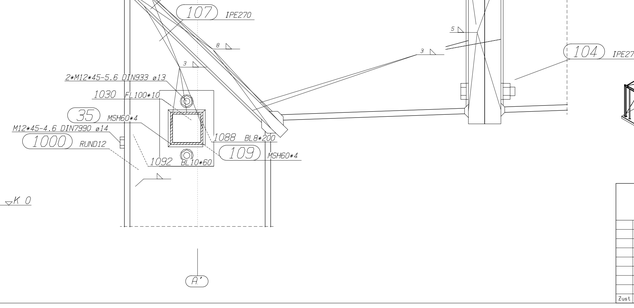

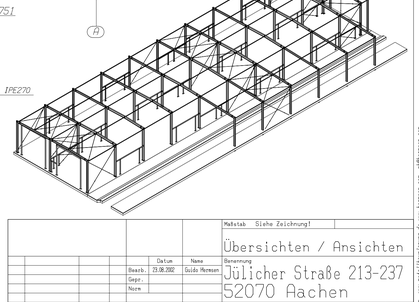

						Maßstab Siehe Zeichnung!	
						Übersichten / Ansichten	
				Datum	Name	Benennung	
				Bearb. 23.08.2002	Guido Mennen	Jülicher Straße 213-237	
				Gepr.		52070 Aachen	
				Norm			
				Auftrag		Zeichnung	Blatt 01
				1597/3-02136/5409		Überdachte Gleisgrube	Bl.
Zust.	Änderung	Datum	Name				

bocad-3d, Rev. 18.0313/Gu