Detail-Perspektiven
Diverse Ausschnitte
alle Maßstab 1:4

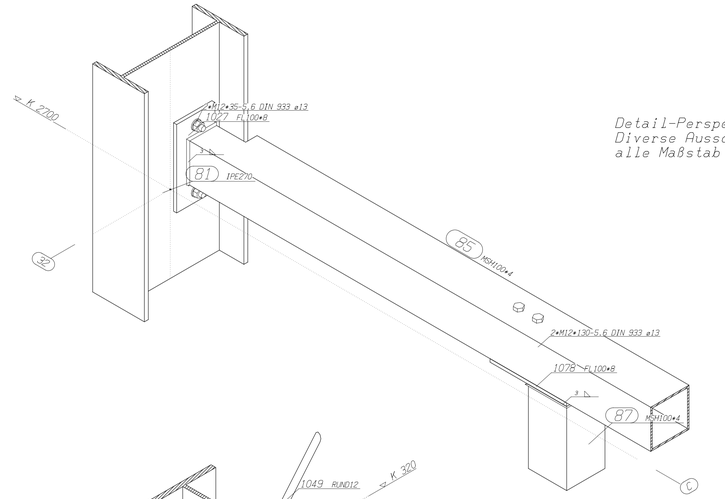

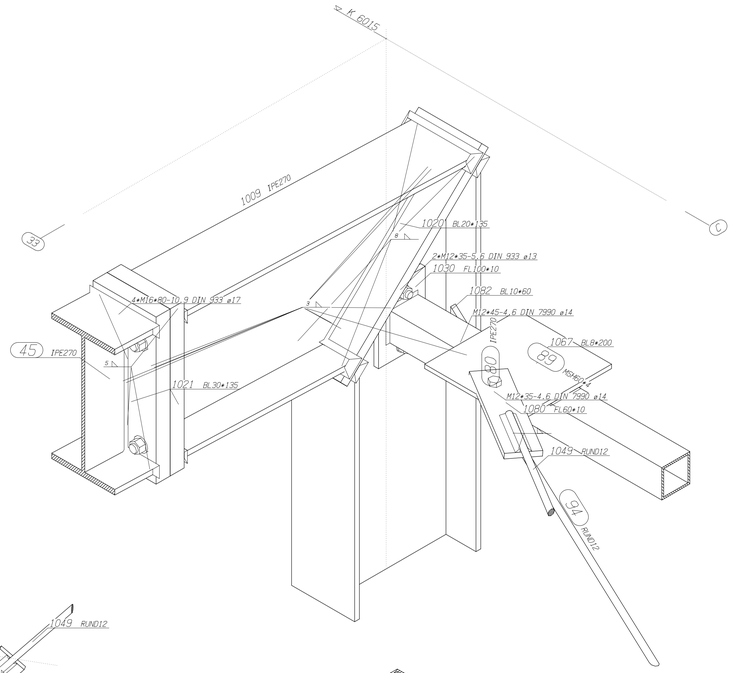

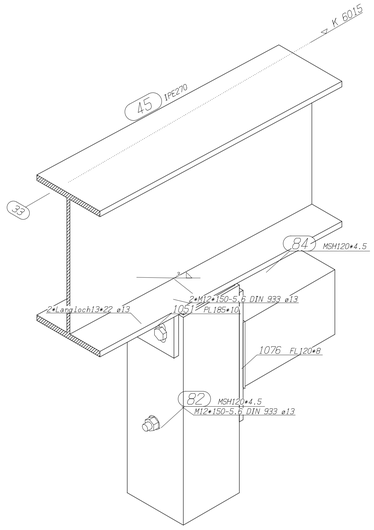

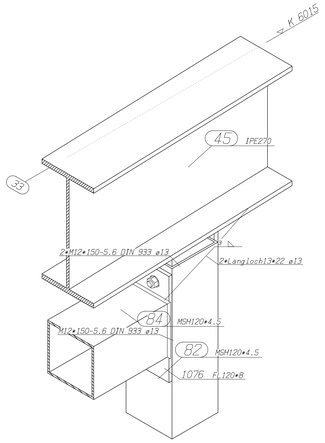

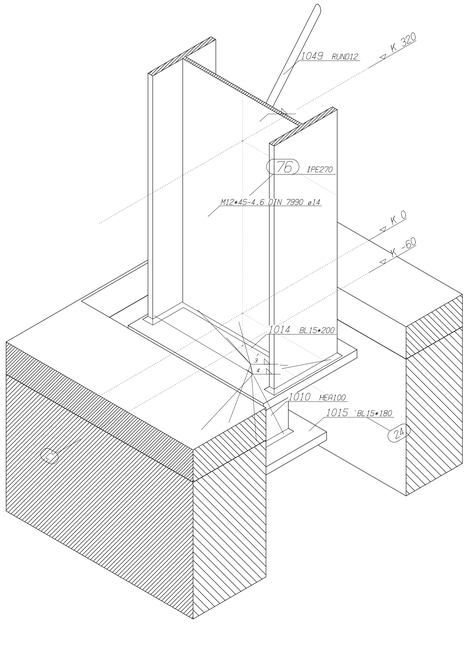

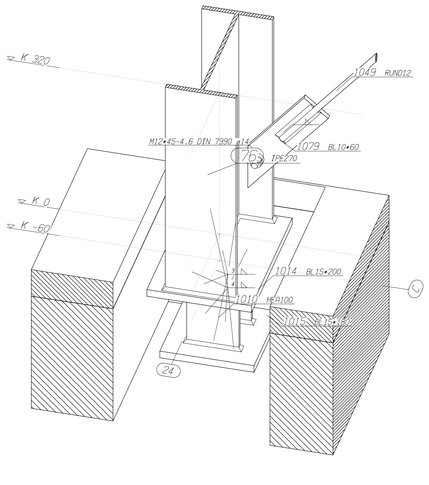

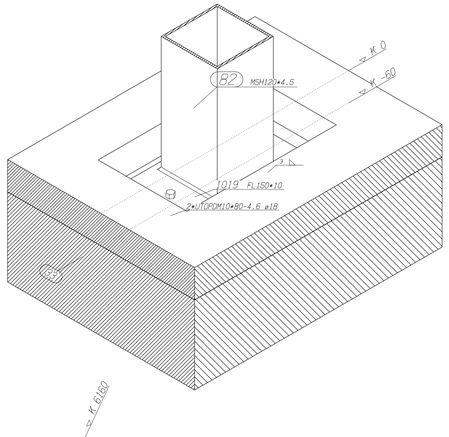

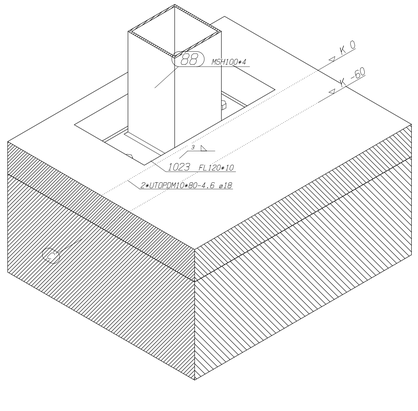

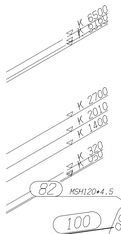

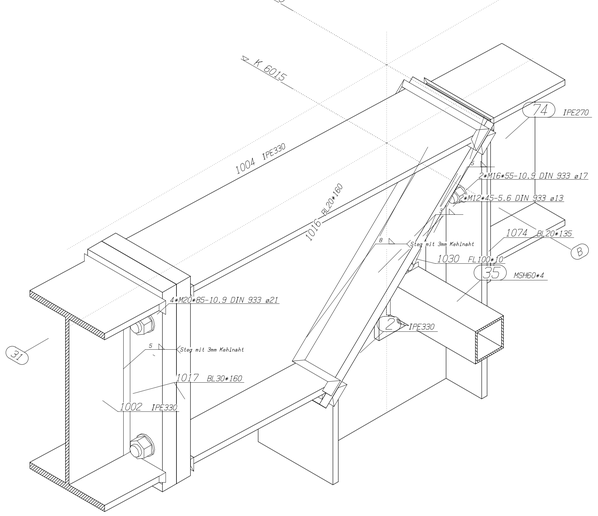

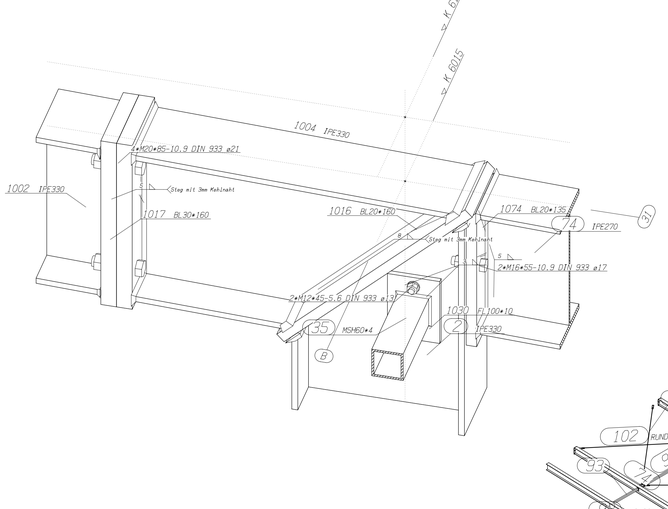

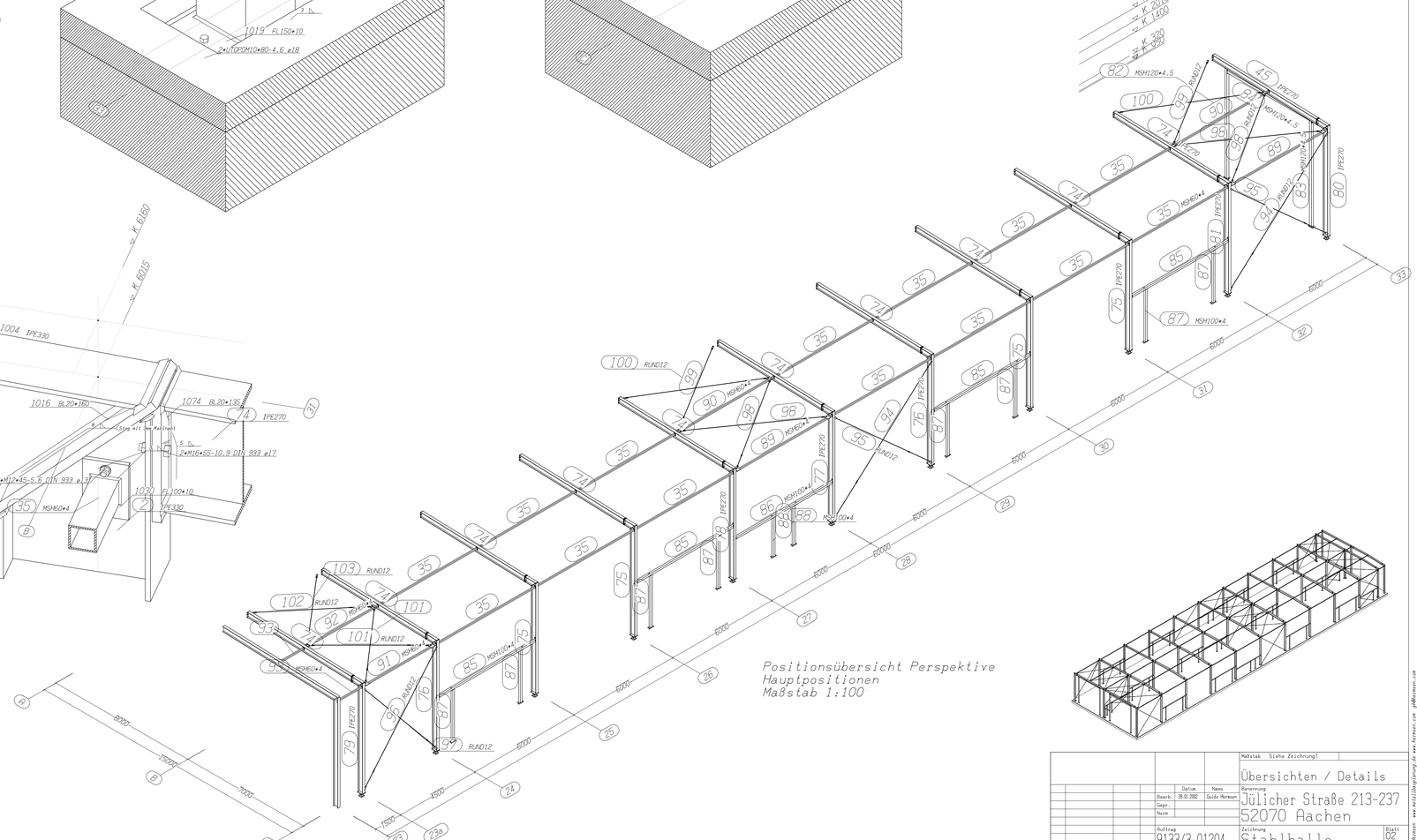

Positionsübersicht Perspektive
Hauptpositionen
Maßstab 1:100

						Maßstab Siehe Zeichnung!	
						Übersichten / Details	
				Datum	Name	Benennung	
			Gezeichn.	28.01.2002	Guido Hermann	Jülicher Straße 213-237	
			Gepr.			52070 Aachen	
			Norm				
			Auftrag			Zeichnung	Blatt 02
			9133/3-01204			Stahlhalle	Bl.
Zust.	Änderung	Datum	Name				

Guido Hermann www.ewb.de/ingenieurbuero-hermann.com gh@hermann.com