Perspektive Wandanschluß kurze Seite
Glasdachanlage RWTH Aachen
Profilsystem Hueck VF60
Maßstab 1:2

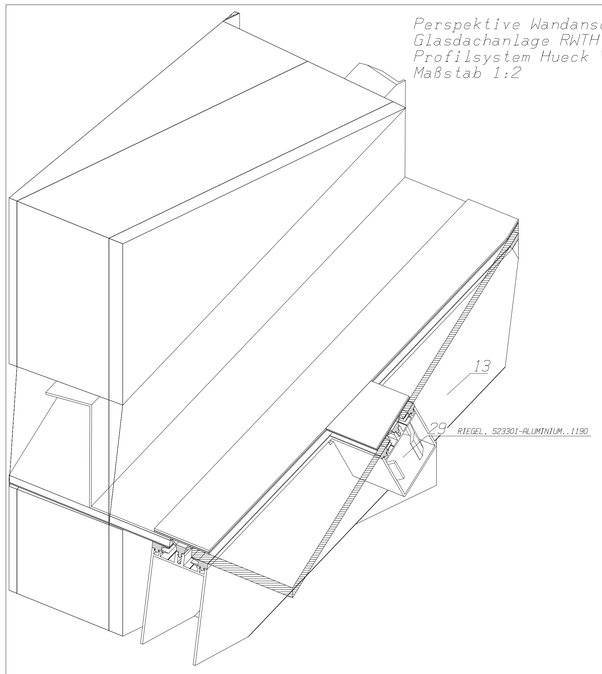


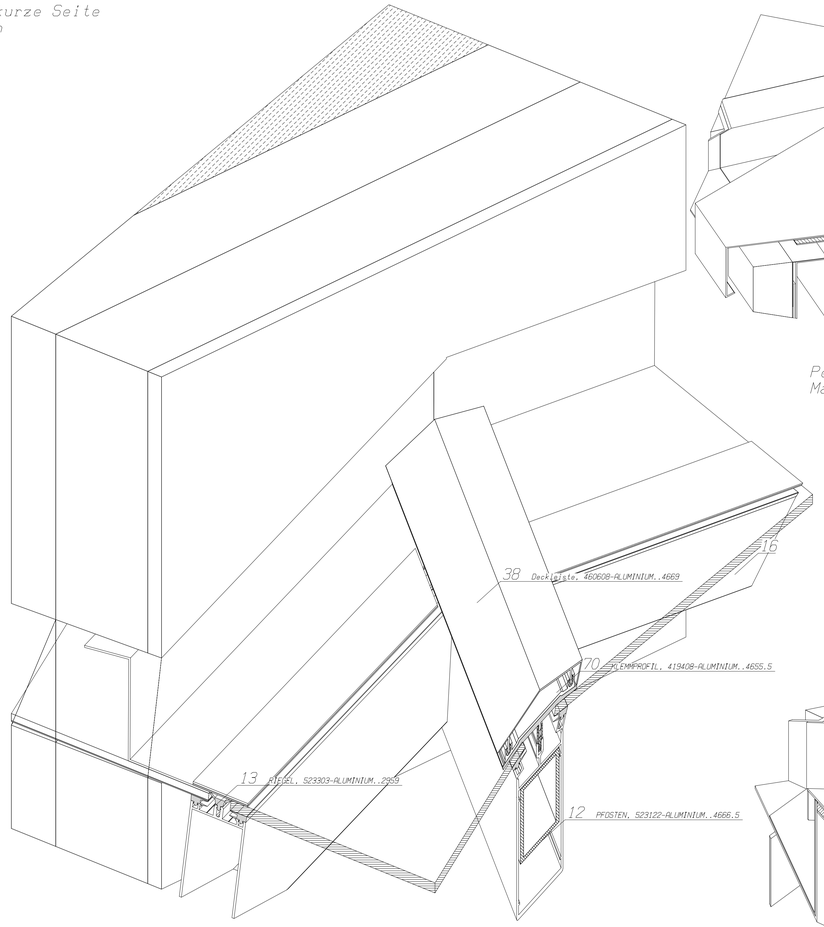


Perspektive Wandanschluß Gratsparren
Firstpunkt mit Wandriegeln
Maßstab 1:2

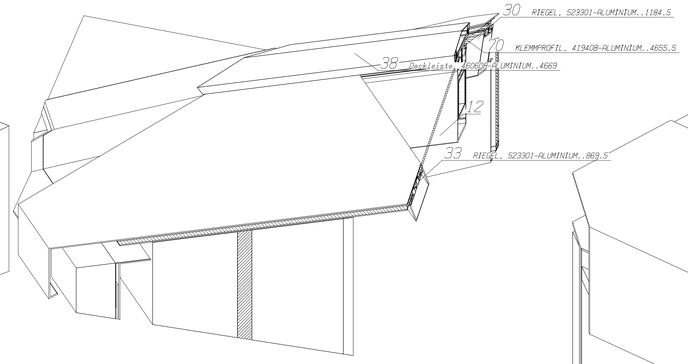


Perspektive Gratsparren Traufe
Maßstab 1:4

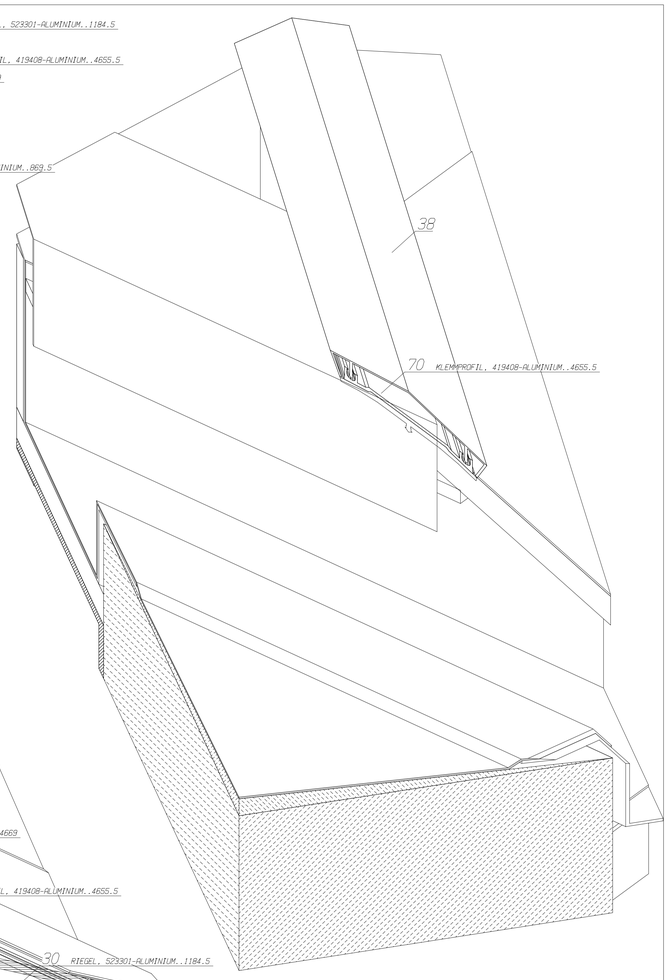


Perspektive Gratsparren Traufe
Maßstab 1:2

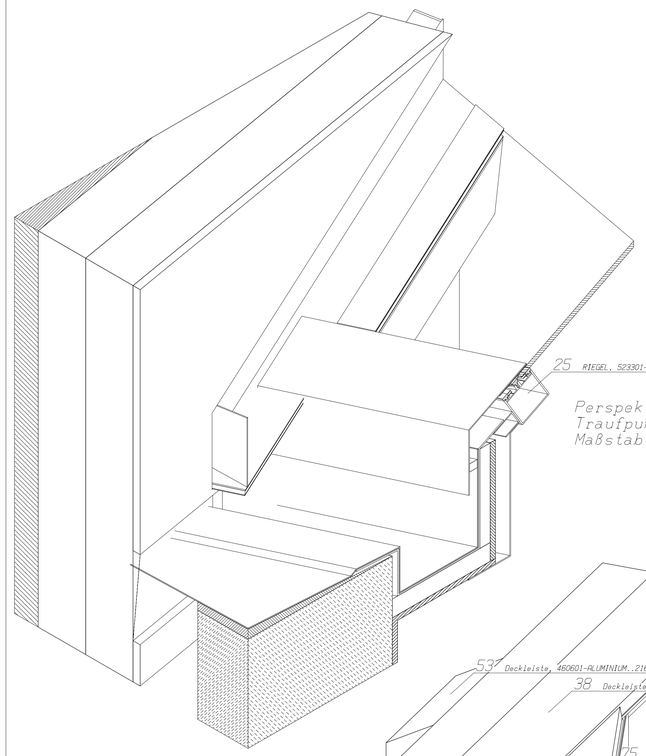


Perspektive Wandanschluß kurze Seite
Traufpunkt mit Rinne
Maßstab 1:4

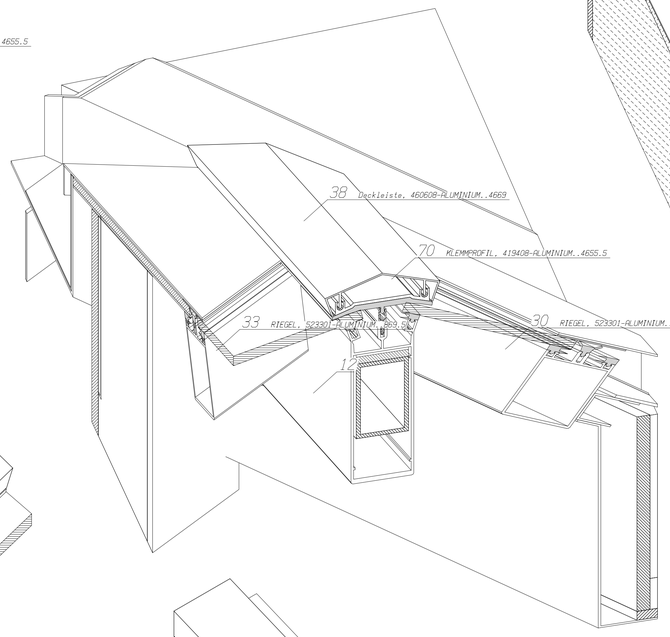


Perspektive Gratsparren Traufe
Maßstab 1:4

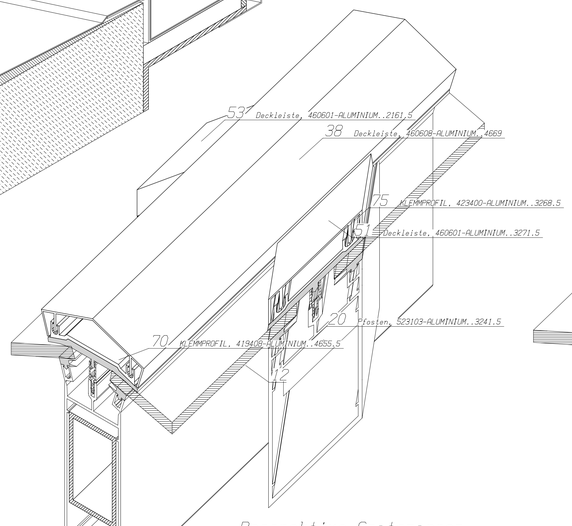


Perspektive Gratsparren
Sparren-Sparren
Maßstab 1:2

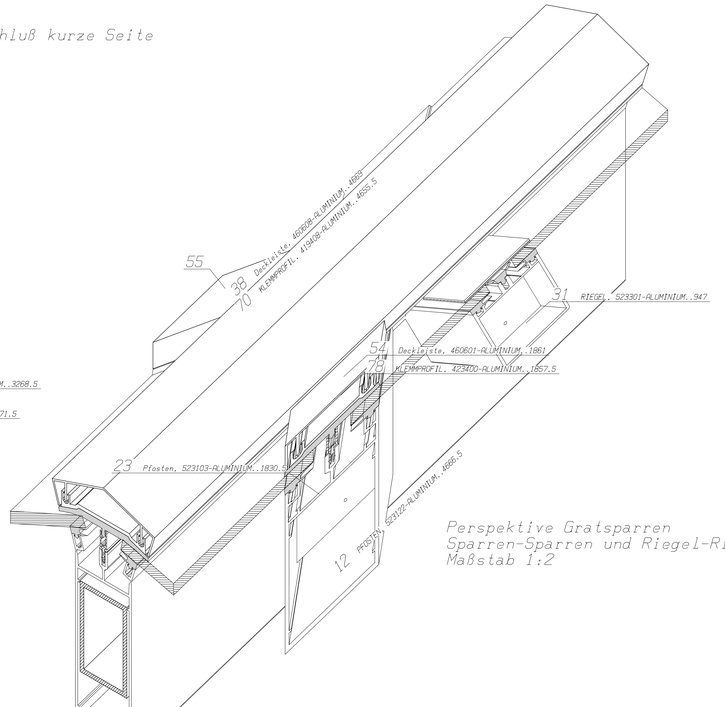


Perspektive Gratsparren
Sparren-Sparren und Riegel-Riegel
Maßstab 1:2

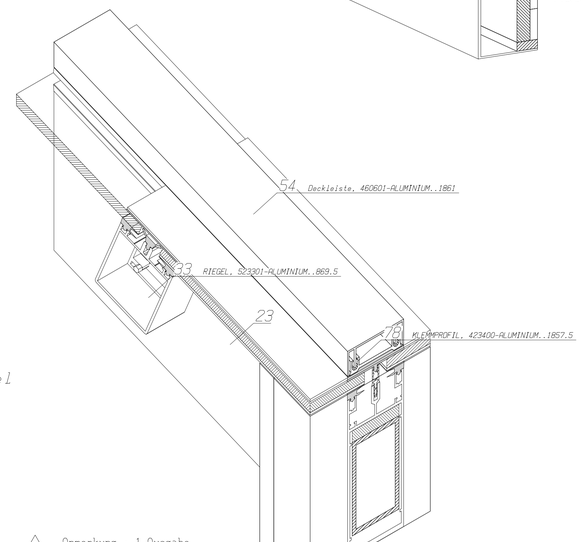


Perspektive Sparren Traufe
Maßstab 1:2

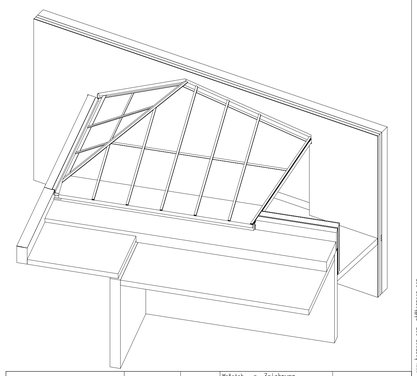

Anmerkung : 1 Ausgabe
Name : Guido Mermsen
Datum : 17.08.2001

| | | | | | |
|---|---|---|---|---|---|
| J. SCHONSTEIN Stahl- und Leichtmetallbau GmbH & Co. KG Postfach 1460, 58246 Gevelsberg Siemensstraße 10, 58285 Gevelsberg Tel.: 02332 / 703008 Fax-Nr.: 04332 | | | | Maßstab s. Zeichnung | |
| | | | | Bauherr | |
| | | | | Bewert | |
| | | Datum | Name | Benennung | |
| | | Bearb. 17.08.2001 | Guido Mermsen | Melatener Straße 31 52072 Aachen | |
| | | Gepr. | | | |
| | | Norm | | | |
| | | Auftrag | | Zeichnung | Blatt 02 Bl. |
| | | 521-051-02 | | Glasdachanlage | |
| Zust. | Änderung | Datum | Name | | |

Guido Mermsen www.mermsen.de info@mermsen.de