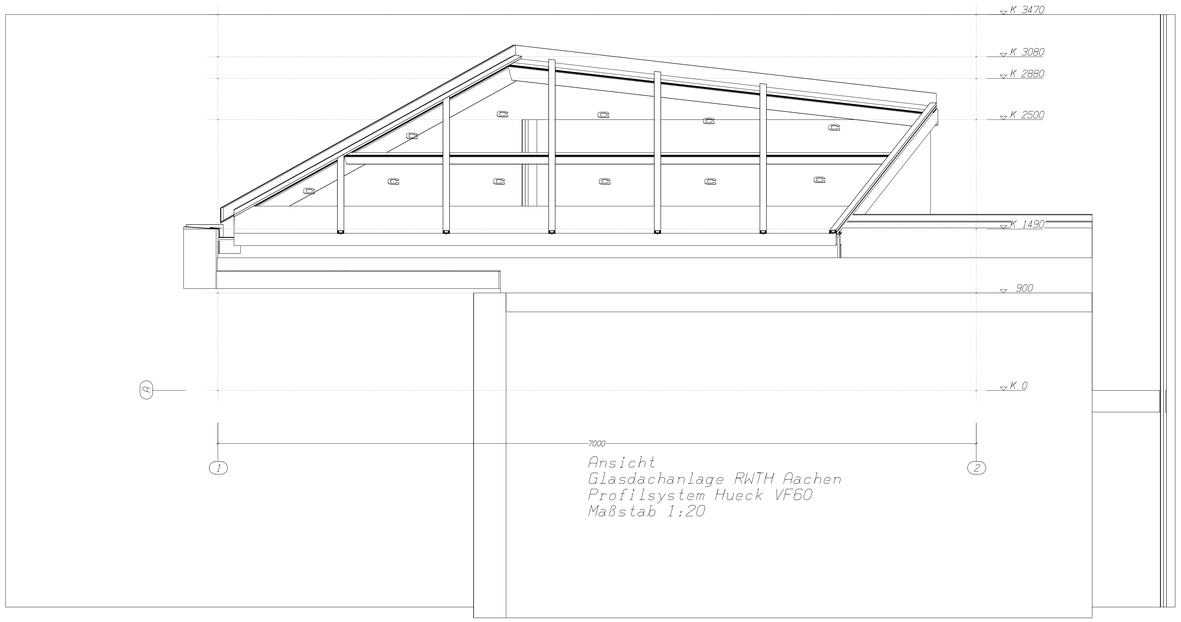

Ansicht
Glasdachanlage RWTH Aachen
Profilsystem Hueck VF60
Maßstab 1:20

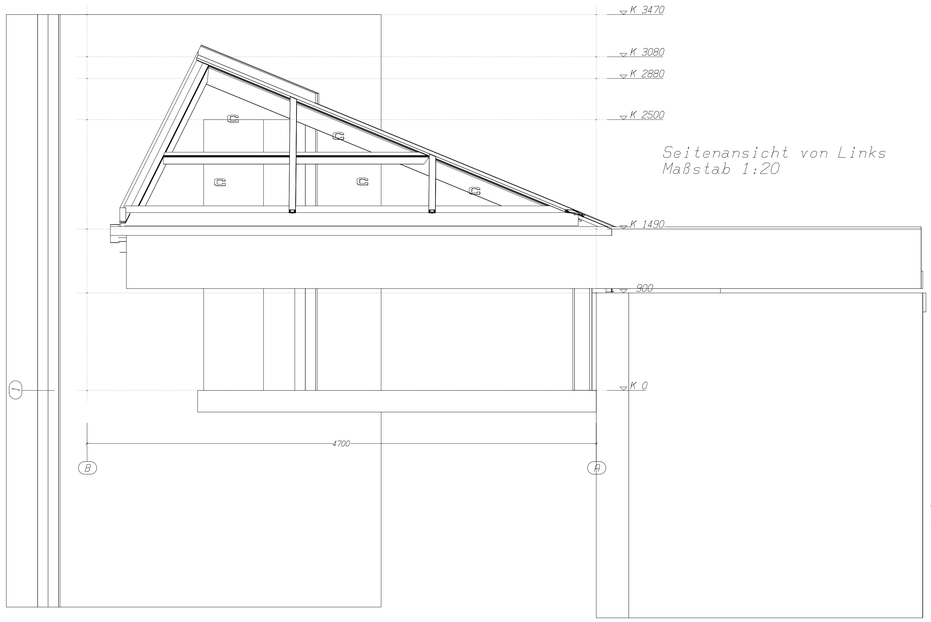

Seitenansicht von Links
Maßstab 1:20

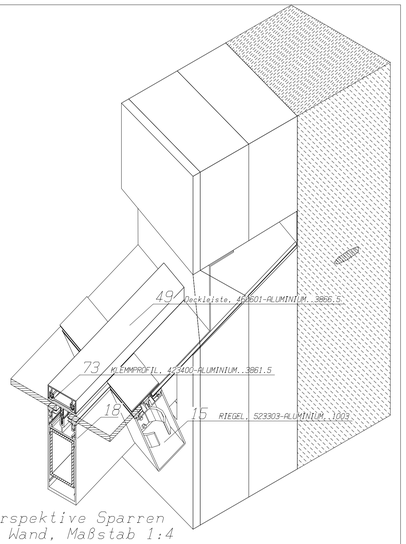

Perspektive Sparren
an Wand, Maßstab 1:4

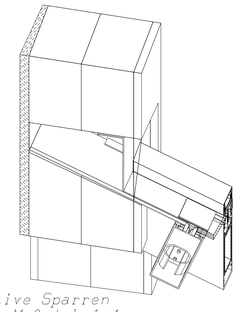

Perspektive Sparren
an Wand, Maßstab 1:4

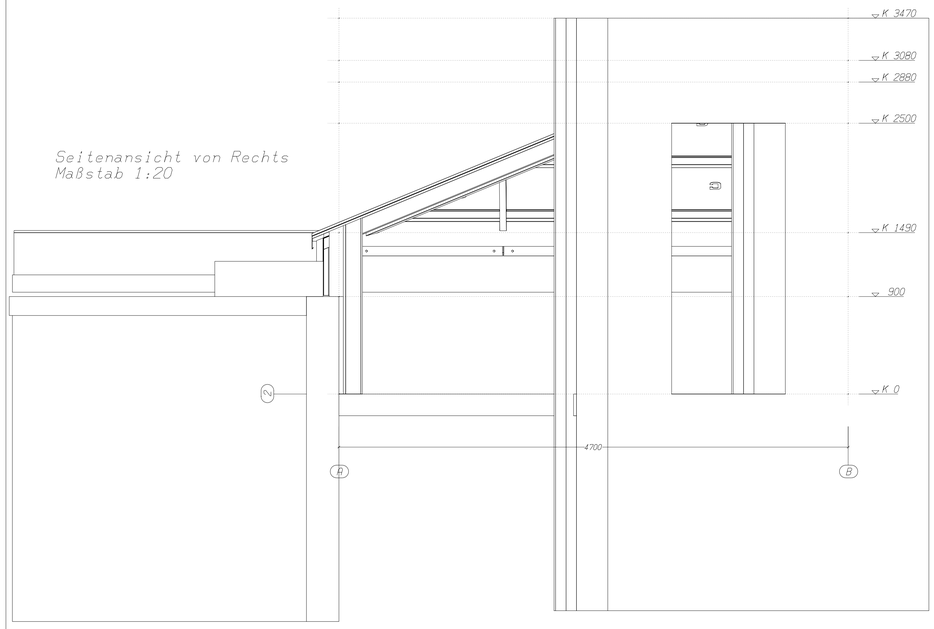

Seitenansicht von Rechts
Maßstab 1:20

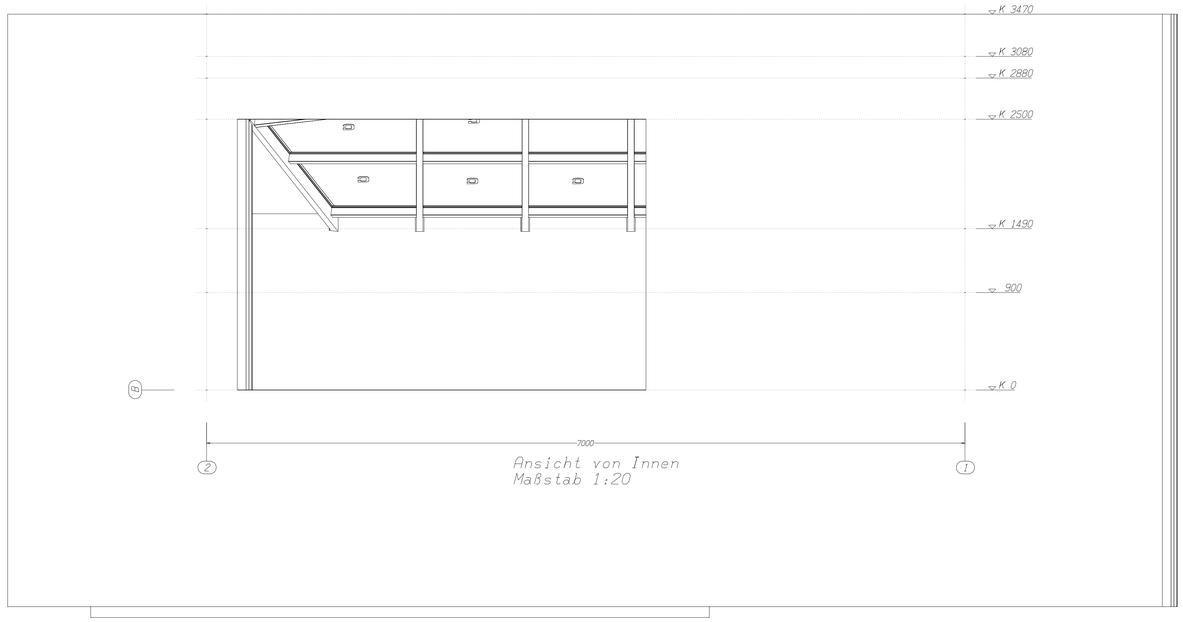

Ansicht von Innen
Maßstab 1:20

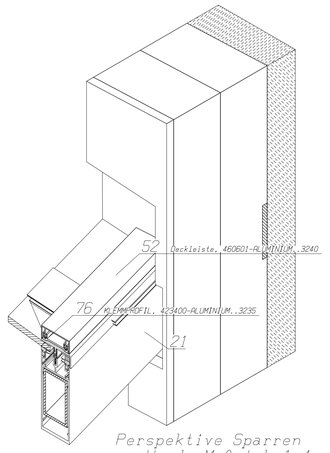

Perspektive Sparren
an Wand, Maßstab 1:4

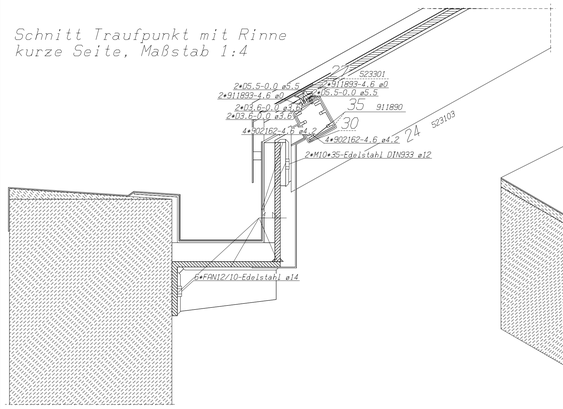

Schnitt Traufpunkt mit Rinne
kurze Seite, Maßstab 1:4

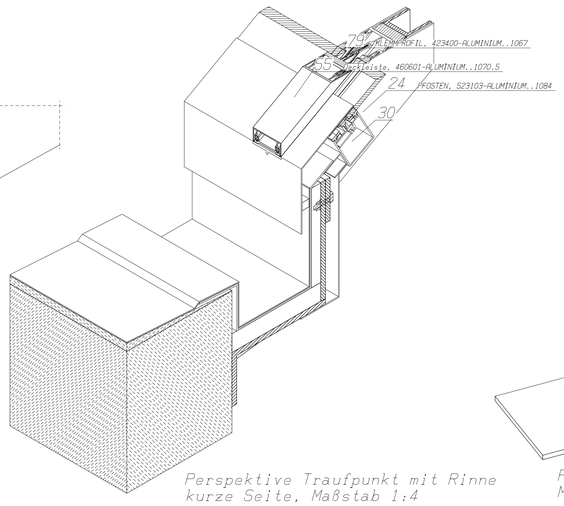

Perspektive Traufpunkt mit Rinne
kurze Seite, Maßstab 1:4

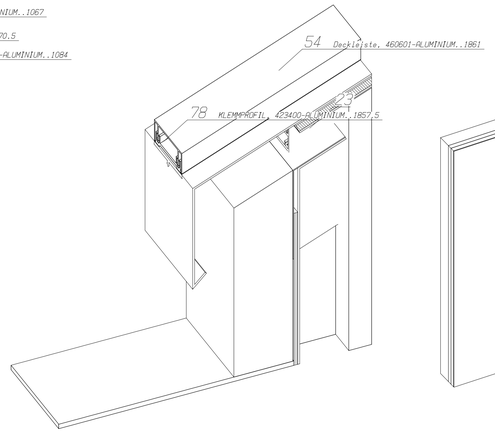

Perspektive Traufpunkt lange Seite
Maßstab 1:2

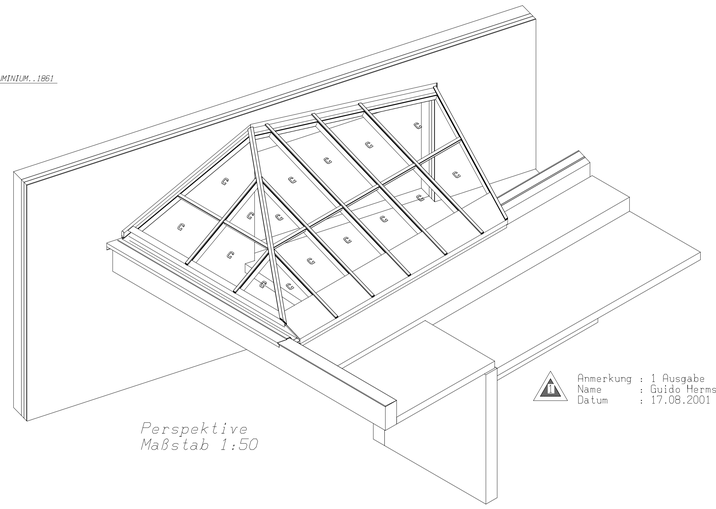

Perspektive
Maßstab 1:50

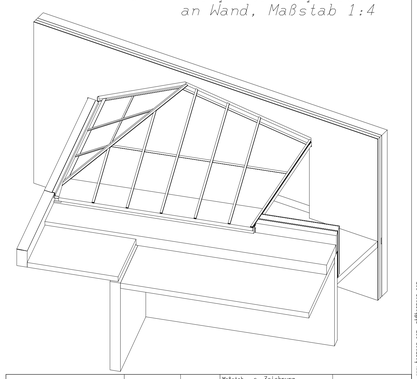

Anmerkung : 1 Ausgabe
Name : Guido Hermsen
Datum : 17.08.2001

J. SCHONSTEIN Stahl- und Leichtmetallbau GmbH & Co KG Gewerbestr. 9 52076 Aachen Tel.: 02241 / 38008 Fax-Nr.: 38512								Maßstab s. Zeichnung	
								Bauherr	
								Bauort	
						Datum	Name	Benennung	
					Gezeichnet	17.08.2001	Guido Hermsen	Melatener Straße 31	
					Gepr.			52072 Aachen	
					Norm				
					Auftrag			Zeichnung	Blatt 01
					521-051-02			Glasdachanlage	Bl.
Zust.	Änderung	Datum	Name						

bocad-3d, Rev. 17.7220
Guido Hermsen www.architektenplanung-de.www.hermsen.com gh@hermsen.com